ผนังชาวเวอร์ห้องน้ำ1
7.83 ตร.ม.

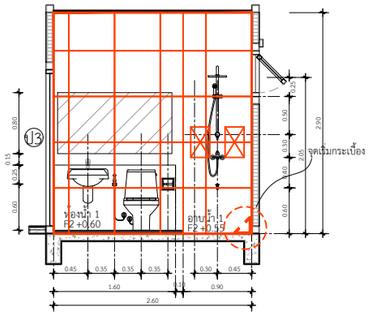

รูปตัดขยายห้องน้ำ 2 แนว B
IN SCALE 1 : 50

ผนังชาวเวอร์ห้องน้ำ1
7.83 ตร.ม.

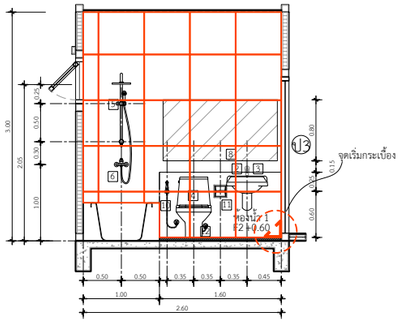

รูปตัดขยายห้องน้ำ 1 แนว B
IN SCALE 1 : 50

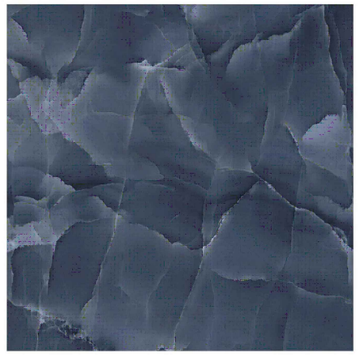

ลายกระเบื้องผนังเรนชาวเวอร์
กระเบื้อง 60 x 60 CM เบอร์รี่ บลู
ปูกระเบื้อง 1:1

แบบขยายกระเบื้องผนัง-ชาวเวอร์
IN SCALE 1 : 75

DBuild ดีบิลด์

PROJECT

DATE :

ARCHITECT

STRUCTURAL ENGINEER

SANITARY ENGINEER
-

MECHANICAL ENGINEER
-

LANDSCAPE PROJECT
-

REVISE

No.	Detail	Date

KEY PLAN

DRAWING TITLE

SCALE :

Drawing No:

Sheet No : 32

DOCUMENT No :