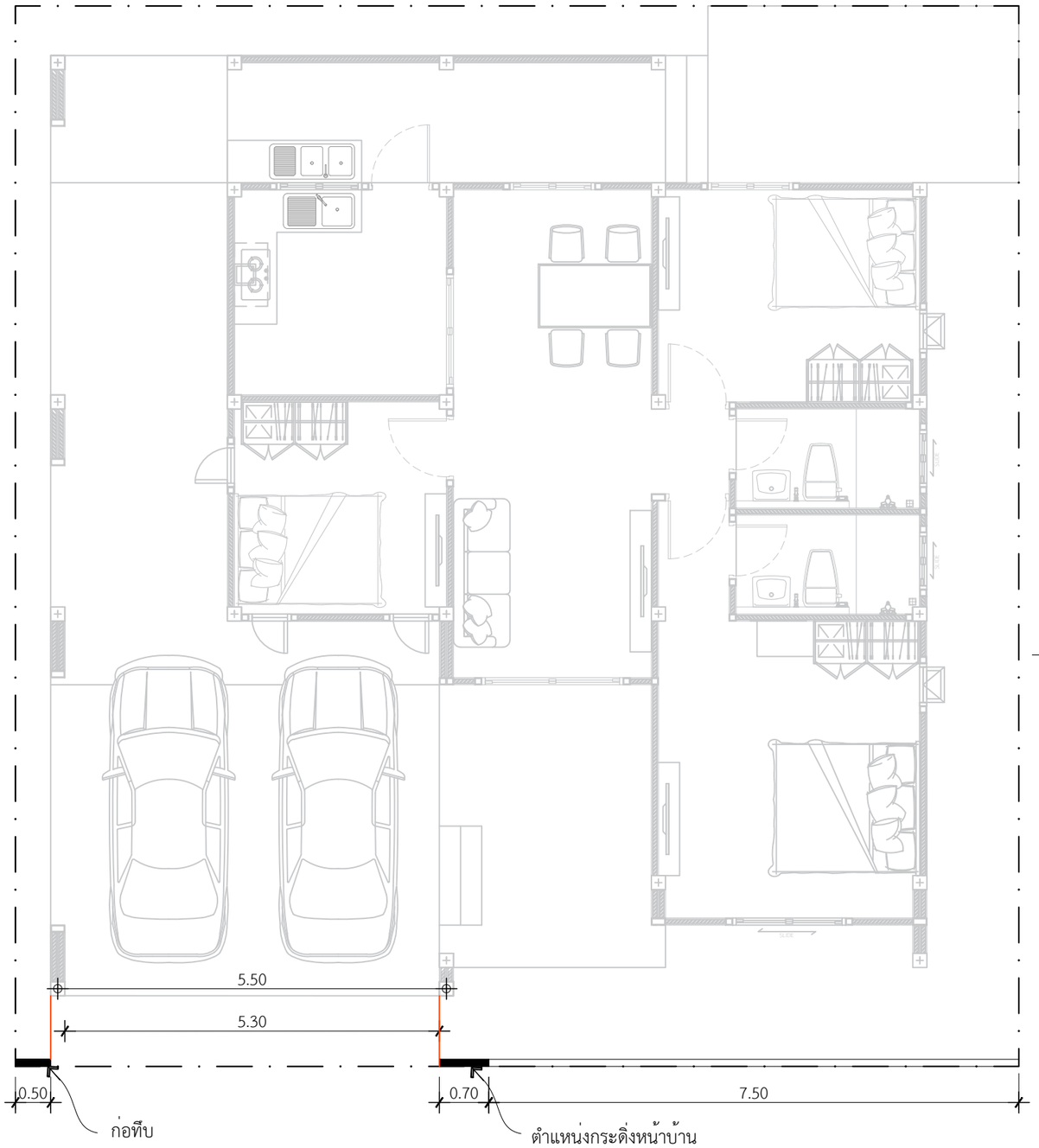

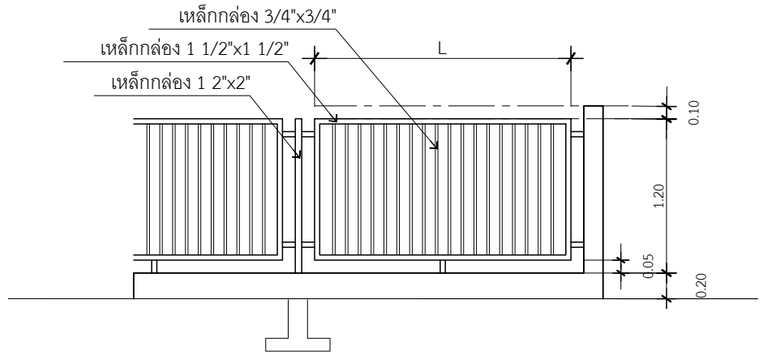

แบบขยายรั้ว

แปลนรั้วเหล็ก

IN SCALE 1 : 75

DBuild ดีบิลด์

PROJECT

โครงการ บ้านเซนส์ เนเจอร์

บ้านพักอาศัย ค.ส.ล. 1 ชั้น

(แบบบ้าน Gold JaredPlus)

DATE :

ARCHITECT

STRUCTURAL ENGINEER

SANITARY ENGINEER

MECHANICAL ENGINEER

LANDSCAPE PROJECT

REVISE

No.	Detail	Date

OWNER

DRAWING TITLE

SCALE :

Drawing No:

Sheet No : 33

DOCUMENT No :