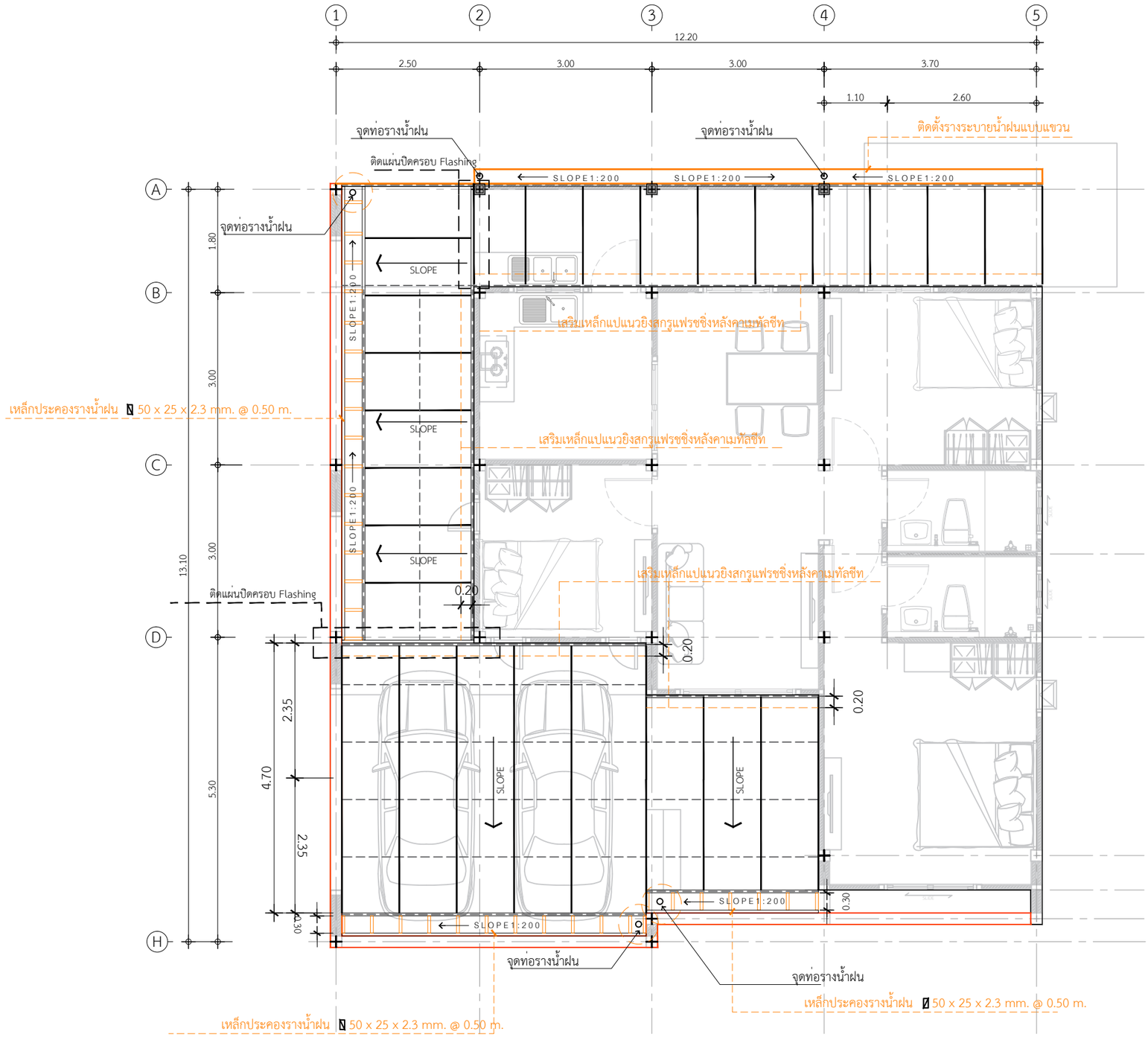

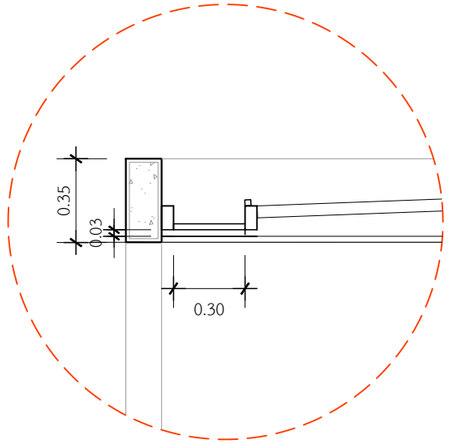

แบบขยายโครงสร้างเหล็กหลังคา

แผ่นเมทัลชีทสีดำ PU Foam สีดำ พร้อมครอบข้าง

จันทันเหล็กกล่อง ▯75x50x2.3 mm. @ 1.00 m.

แปเหล็ก▯ 25x25x2.3mm@ 1.00 m.

อะเสเหล็ก ▯100x50x2.3 mm.

เสาเหล็ก ▯75x75x2.3 mm.

แปลนโครงสร้างหลังคา 2

IN SCALE 1 : 75

DBuild ดีบิลด์

PROJECT

โครงการ บ้านเซนส์ เนเจอร์

บ้านพักอาศัย ค.ส.ล. 1 ชั้น

(แบบบ้าน Gold JaredPlus)

DATE :

ARCHITECT

STRUCTURAL ENGINEER

SANITARY ENGINEER

MECHANICAL ENGINEER

LANDSCAPE PROJECT

REVISE

No.	Detail	Date

OWNER

DRAWING TITLE

SCALE :

Drawing No:

Sheet No : 33

DOCUMENT No :