SEN17-006 CedarPlus

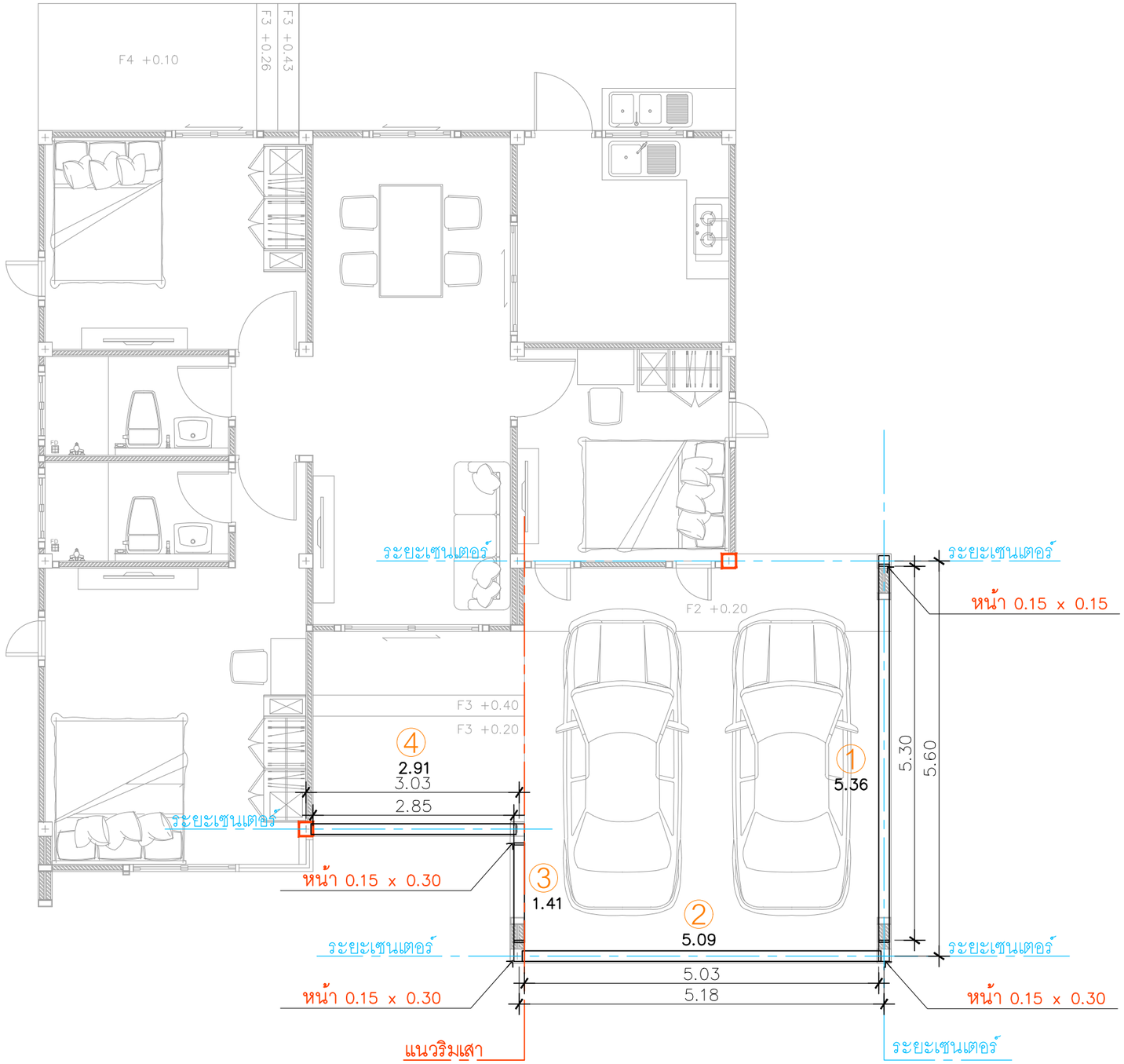

ติดตั้งเสาโรงจอดรถ
หน้า 0.15 x 0.15

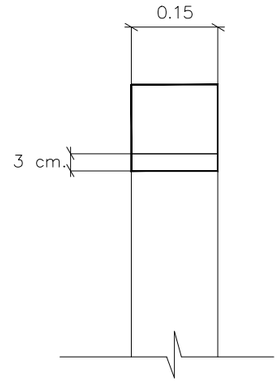

ติดตั้งเสาโรงจอดรถ
หน้า 0.15 x 0.30

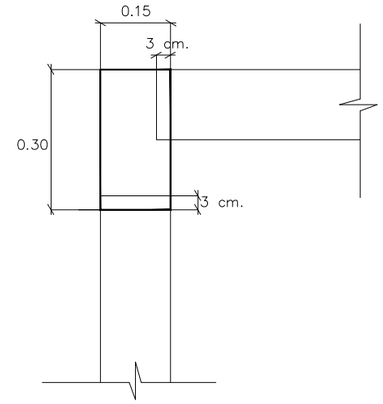

① คานโรงจอดรถ ยาว 5.36 = 1 ท่อน

② คานโรงจอดรถ ยาว 5.09 = 1 ท่อน

③ คานโรงจอดรถ ยาว 1.41 = 1 ท่อน

④ คานโรงจอดรถ ยาว 2.91 = 1 ท่อน

*ใช้เสาโรงจอดรถขนาด หน้า 0.15 x 0.30 = 3 ต้น

*ใช้เสาโรงจอดรถขนาด หน้า 0.15 x 0.15 = 1 ต้น

แปลนคานโรงจอดรถ

IN SCALE 1 : 75

QDHouse

PROJECT

DATE :

ARCHITECT

STRUCTURAL ENGINEER

SANITARY ENGINEER
-

MECHANICAL ENGINEER
-

LANDSCAPE PROJECT
-

REVISE

No.	Detail	Date

KEY PLAN

DRAWING TITLE

SCALE :

Drawing No:

Sheet No : 00

DOCUMENT No :