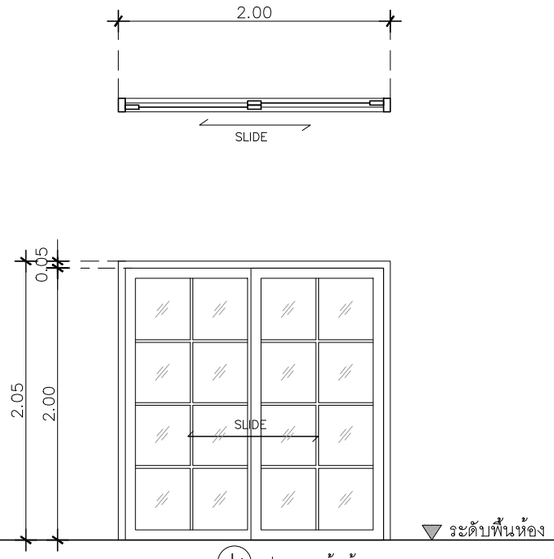


ป1 ประตูหน้าบ้าน

| | |
|---|---|
| ประเภท | ประตูบานเลื่อนสลับ กว้าง 2.00ม พร้อมฟักตกแต่ง |
| วงกบ | อลูมิเนียม สีดำ 2"x4"หนา 1.2 มม |
| กรอบบาน | อลูมิเนียม สีดำ หนา 1.2 มม |
| ลูกฟัก | กระจกเขียวตัดแสงหนา 6 มม |
| มือจับ | มาตรฐานบานเลื่อน |
| อุปกรณ์ | มาตรฐานบานเลื่อน |
| ช่องแสง | |

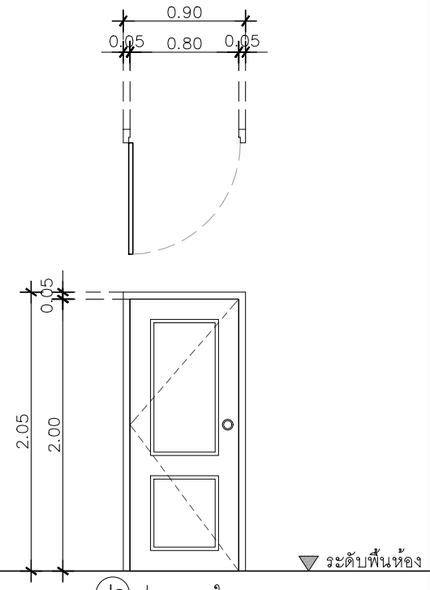


ป2 ประตูภายใน

| | |
|---|---|
| ประเภท | ประตูบานเปิดเดี่ยว |
| | ไม้เนื้อแข็งอบอย่างดีขนาด 2"x4" ทาน้ำมันสีขาว |
| กรอบบาน | ไม้เนื้อแข็งทึบ เซาะร่อง 5 มม โดยรอบ |
| ลูกฟัก | บานไม้เนื้อแข็ง บานศรีวิชัย |
| มือจับ | ลูกบิดประตู COLTLITE |
| อุปกรณ์ | บานพับเหล็ก 4"x3" ,Door stop : สีสแตนเลส มาตรฐานโครงการ |
| ช่องแสง | – |

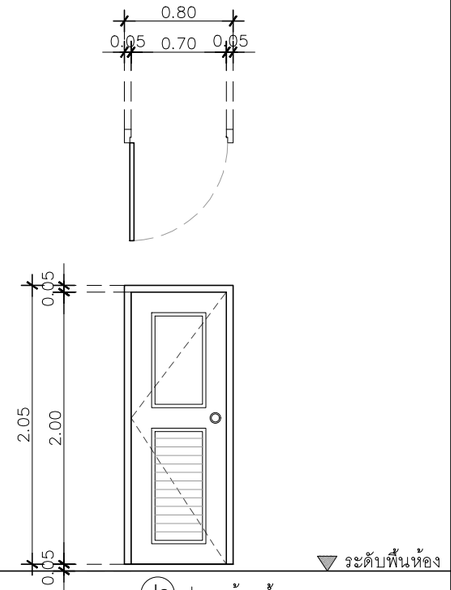


ป3 ประตูห้องน้ำ

| | |
|---|---|
| ประเภท | ประตูบานเปิดเดี่ยว |
| วงกบ | ไม้เนื้อแข็งอบอย่างดีขนาด 2"x5" ทาน้ำมันสีขาว |
| กรอบบาน | ไม้เนื้อแข็งทึบ เซาะร่อง 5 มม โดยรอบ |
| ลูกฟัก | บาน UPVC |
| มือจับ | ลูกบิดประตู COLTLITE |
| อุปกรณ์ | บานพับเหล็ก 4"x3" ,Door stop : สีสแตนเลส มาตรฐานโครงการ |
| ช่องแสง | – |

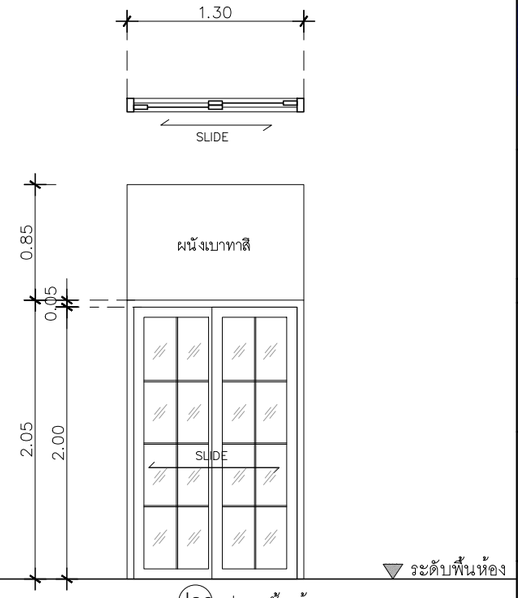


ป28 ประตูกั้นห้อง

| | |
|---|---|
| ประเภท | ประตูบานเลื่อนสลับ กว้าง 2.00ม พร้อมซอยแปะ |
| วงกบ | อลูมิเนียม สีเทาซาฮาร่า 2"x4"หนา 1.2 มม |
| กรอบบาน | อลูมิเนียม สีเมาซาฮาร่า หนา 1.2 มม |
| ลูกฟัก | กระจกเขียวตัดแสงหนา 6 มม |
| มือจับ | มาตรฐานบานเลื่อน |
| อุปกรณ์ | มาตรฐานบานเลื่อน |
| ช่องแสง | |

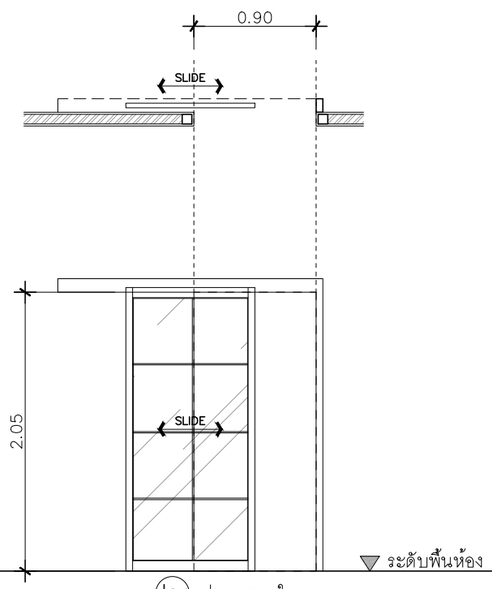


ป21 ประตูภายใน

| | |
|---|---|
| ประเภท | ประตูบานเลื่อนแขวนบน |
| วงกบ | อลูมิเนียม สีเทาซาฮาร่า 2"x4"หนา 1.2 มม |
| กรอบบาน | อลูมิเนียม สีเทาซาฮาร่า หนา 1.2 มม |
| ลูกฟัก | แบ่งช่องลูกฟักตามแบบ |
| มือจับ | มาตรฐานผู้ผลิต |
| อุปกรณ์ | มาตรฐานผู้ผลิต |
| ช่องแสง | – |

** กำหนดระดับออฟเมตรอยู่ที่ 1.00 เมตร (หลังกระเบื้องพื้น)

** บริเวณจับเซี้ยม ประตู - หน้าต่าง ทั้งหมด

** PDATE ใช้วงกบซับเฟรม"UPVC Techo

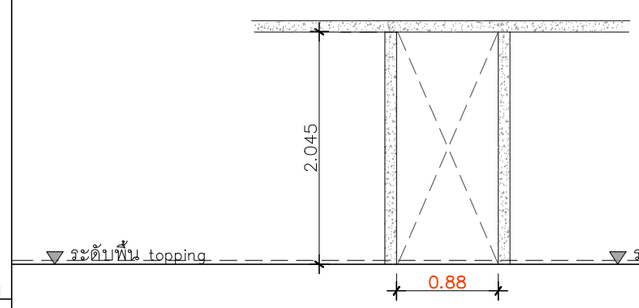


ประตูหลังบ้าน
เตรียมช่องสำหรับวงกบซับเฟรม
เว้น 87.0ซม สำหรับประตูบาน 80ซม

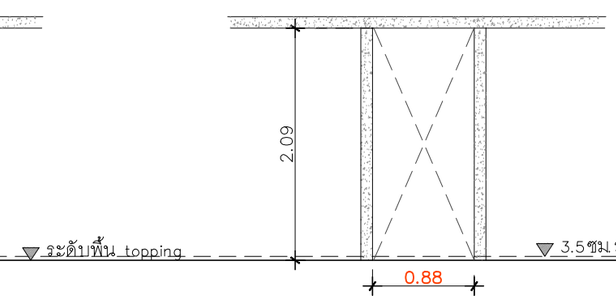


ประตูห้องนอน
เตรียมช่องสำหรับวงกบซับเฟรม
เว้น 87.0ซม สำหรับประตูบาน 80ซม

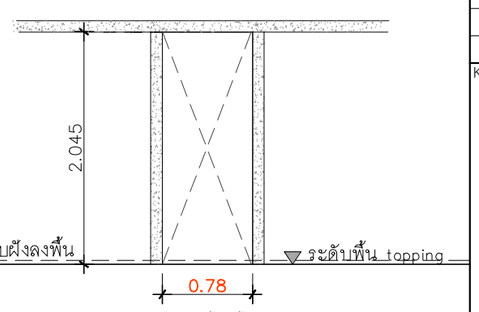


ประตูห้องน้ำ
เตรียมช่องสำหรับวงกบซับเฟรม
เว้น 77.0ซม สำหรับประตูบาน 70ซม

QDHouse คิวดีเฮ้าส์

PROJECT

DATE :

ARCHITECT

STRUCTURAL ENGINEER

SANITARY ENGINEER
-

MECHANICAL ENGINEER
-

LANDSCAPE PROJECT
-

REVISE

| No. | Detail | Date |
|---|---|---|
| | | |

KEY PLAN

DRAWING TITLE
แบบขยายประตู– หน้าต่าง

SCALE : 1: 50

Drawing No:

Sheet No : A–12 12 00

DOCUMENT No :