SEN17-007 Peony

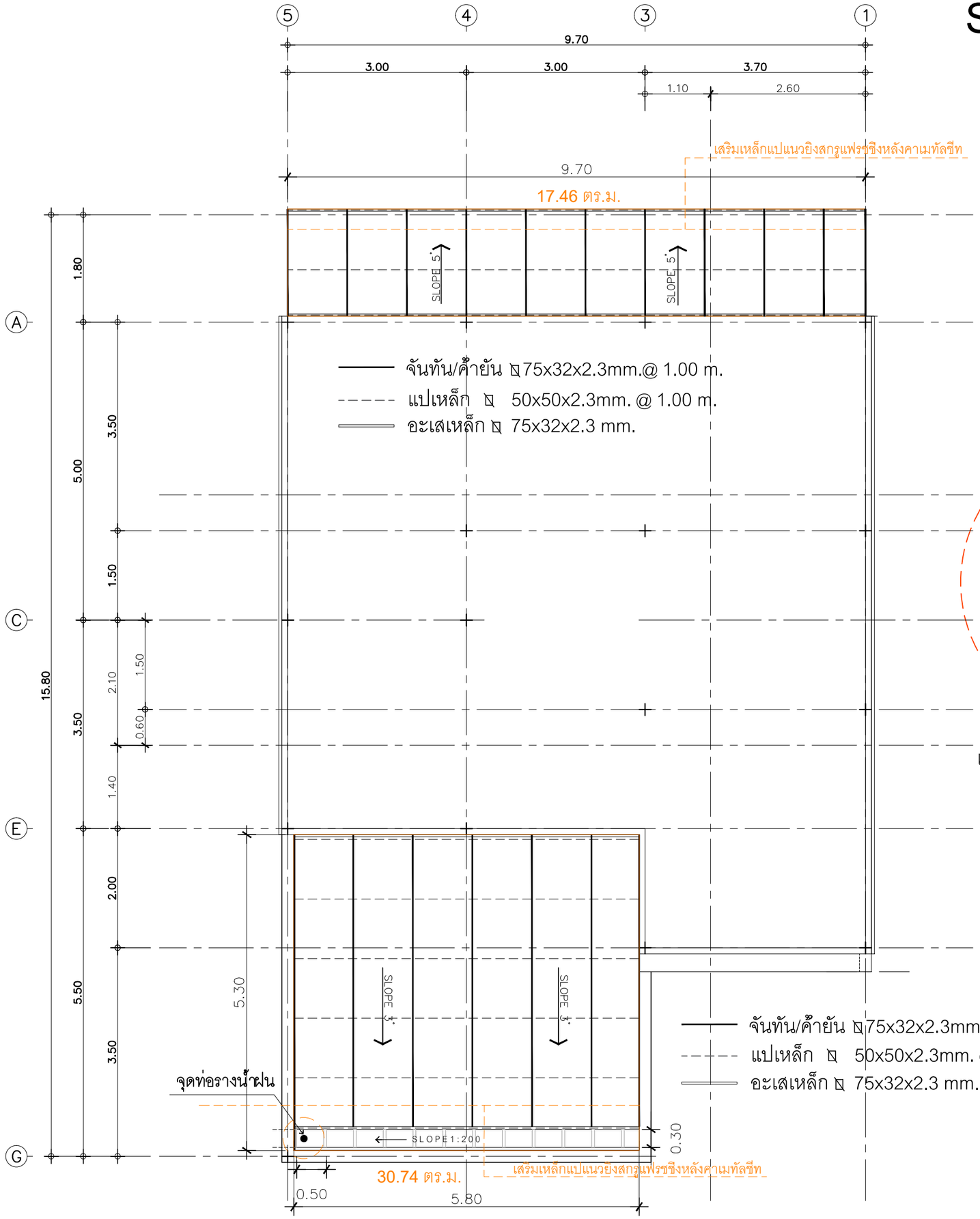

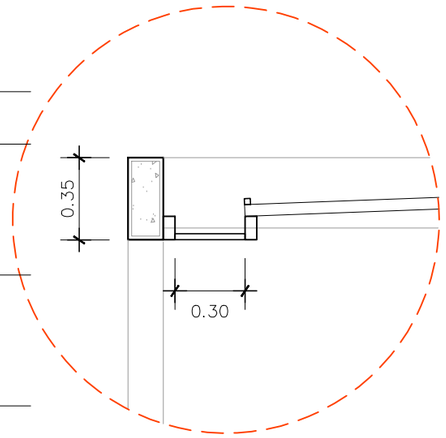

แบบขยายโครงสร้างเหล็กโรงจอดรถ

แปลนโครงสร้างหลังคา 2

IN SCALE 1 : 75

QDHouse

PROJECT

DATE :

ARCHITECT

STRUCTURAL ENGINEER

SANITARY ENGINEER
-

MECHANICAL ENGINEER
-

LANDSCAPE PROJECT
-

REVISE

No.	Detail	Date

KEY PLAN

DRAWING TITLE
แปลนโครงสร้างหลังคา 2

SCALE : 1: 75

Drawing No: S-04

Sheet No : 22 00

DOCUMENT No :