SEN017-007 Peony

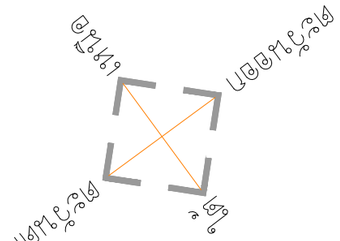

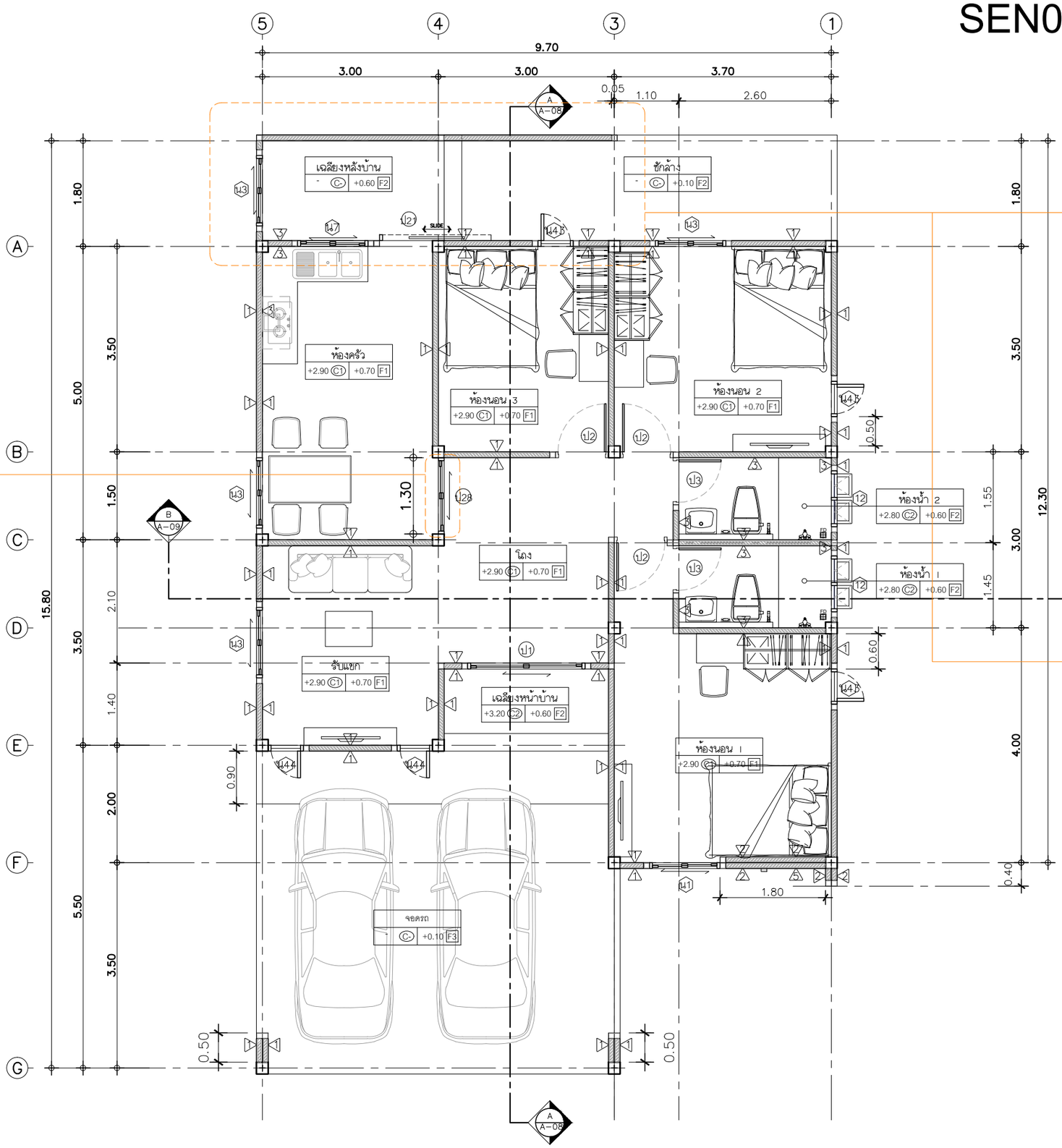

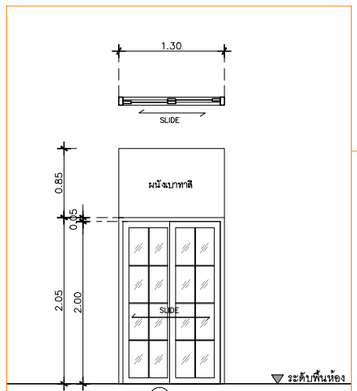

J28 ประตูกั้นห้อง

ประเภท	ประตูบานเลื่อนสลับ กว้าง 2.00ม พร้อมช่องแปะ
วงกบ	อลูมิเนียม สีเทาชาฮาร่า 2"x4"หนา 1.2 มม
กรอบบาน	อลูมิเนียม สีเทาชาฮาร่า หนา 1.2 มม
ลูกฟัก	กระจกเขียวตัดแสงหนา 6 มม
มือจับ	มาตรฐานบานเลื่อน
อุปกรณ์	มาตรฐานบานเลื่อน
ช่องแสง	

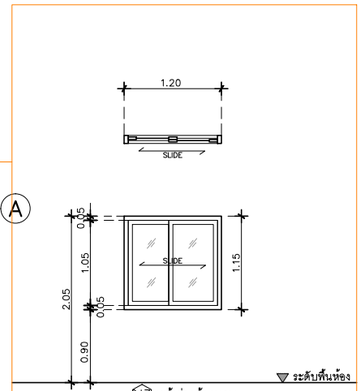

W43 หน้าต่างห้องนอน

ประเภท	หน้าต่างบานเลื่อนสลับ
วงกบ	อลูมิเนียม สีเทาชาฮาร่า 2"x4"หนา 1.2 มม
กรอบบาน	อลูมิเนียม สีเทาชาฮาร่า หนา 1.2 มม
ลูกฟัก	กระจกเขียวตัดแสง หนา 5 มม
มือจับ	มาตรฐานบานเลื่อน
อุปกรณ์	มาตรฐานบานเลื่อน
ช่องแสง	

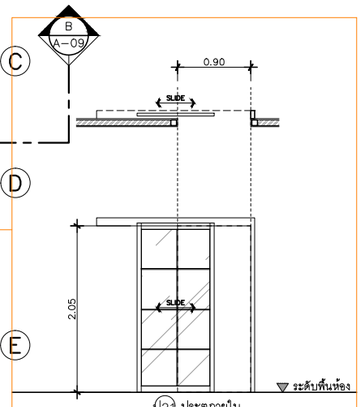

J2 ประตูภายใน

ประเภท	ประตูบานเลื่อนแขวนบน
วงกบ	อลูมิเนียม สีเทาชาฮาร่า 2"x4"หนา 1.2 มม
กรอบบาน	อลูมิเนียม สีเทาชาฮาร่า หนา 1.2 มม
ลูกฟัก	แบ่งช่องลูกฟักตามแบบ
มือจับ	มาตรฐานผู้ผลิต
อุปกรณ์	มาตรฐานผู้ผลิต
ช่องแสง	–

แปลนพื้นชั้นล่าง
IN SCALE 1 : 75

QDHouse

PROJECT

DATE :

ARCHITECT

STRUCTURAL ENGINEER

SANITARY ENGINEER
-

MECHANICAL ENGINEER
-

LANDSCAPE PROJECT
-

REVISE

No.	Detail	Date

KEY PLAN

DRAWING TITLE
แปลนพื้นชั้นล่าง

SCALE : 1: 75

Drawing No: A–06

Sheet No : 06 00

DOCUMENT No :