# SEN017-007 Peony

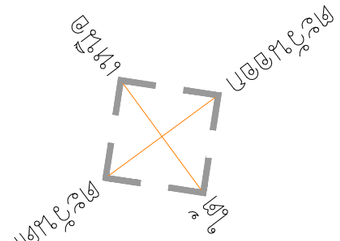


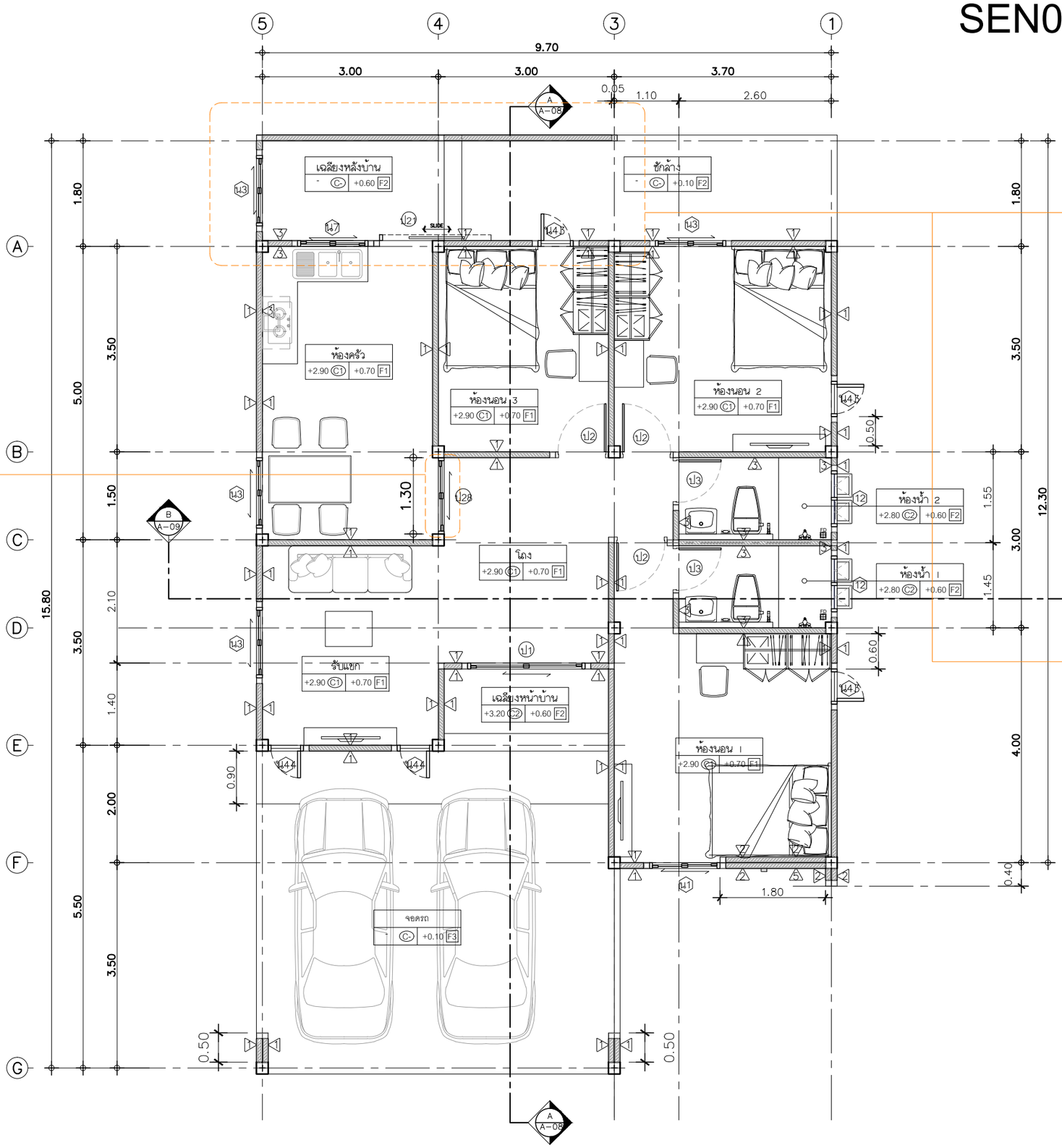


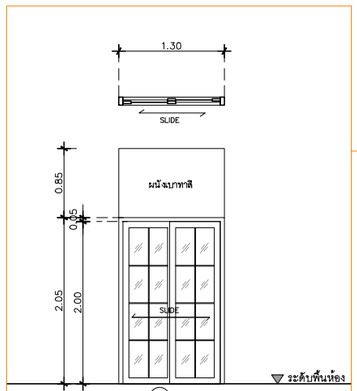


J28 ประตูกั้นห้อง

| | |
|---|---|
| ประเภท | ประตูบานเลื่อนสลับ กว้าง 2.00ม พร้อมซอยแปะ |
| วงกบ | อลูมิเนียม สีเทาซาฮาร่า 2"x4"หนา 1.2 มม |
| กรอบบาน | อลูมิเนียม สีเทาซาฮาร่า หนา 1.2 มม |
| ลูกฟัก | กระจกเขียวตัดแสงหนา 6 มม |
| มือจับ | มาตรฐานบานเลื่อน |
| อุปกรณ์ | มาตรฐานบานเลื่อน |
| ช่องแสง | |

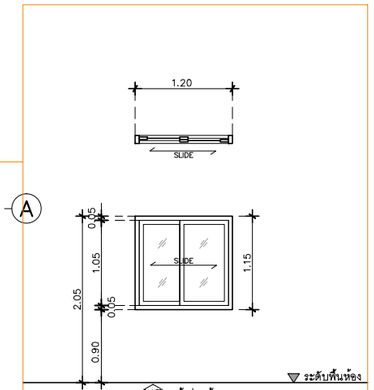


W43 หน้าต่างห้องนอน

| | |
|---|---|
| ประเภท | หน้าต่างบานเลื่อนสลับ |
| วงกบ | อลูมิเนียม สีเทาซาฮาร่า 2"x4"หนา 1.2 มม |
| กรอบบาน | อลูมิเนียม สีเทาซาฮาร่า หนา 1.2 มม |
| ลูกฟัก | กระจกเขียวตัดแสง หนา 5 มม |
| มือจับ | มาตรฐานบานเลื่อน |
| อุปกรณ์ | มาตรฐานบานเลื่อน |
| ช่องแสง | |

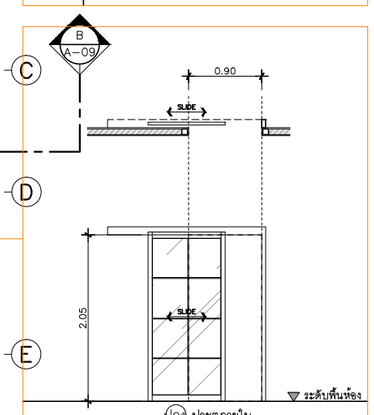


J2 ประตูภายใน

| | |
|---|---|
| ประเภท | ประตูบานเลื่อนแขวนบน |
| วงกบ | อลูมิเนียม สีเทาซาฮาร่า 2"x4"หนา 1.2 มม |
| กรอบบาน | อลูมิเนียม สีเทาซาฮาร่า หนา 1.2 มม |
| ลูกฟัก | แบ่งช่องลูกฟักตามแบบ |
| มือจับ | มาตรฐานผู้ผลิต |
| อุปกรณ์ | มาตรฐานผู้ผลิต |
| ช่องแสง | – |

แปลนพื้นชั้นล่าง
IN SCALE 1 : 75

QDHouse

PROJECT

DATE :

ARCHITECT

STRUCTURAL ENGINEER

SANITARY ENGINEER
-

MECHANICAL ENGINEER
-

LANDSCAPE PROJECT
-

REVISE

| No. | Detail | Date |
|---|---|---|
| | | |

KEY PLAN

DRAWING TITLE
แปลนพื้นชั้นล่าง

SCALE : 1: 75

Drawing No: A–06

Sheet No : 06 00

DOCUMENT No :