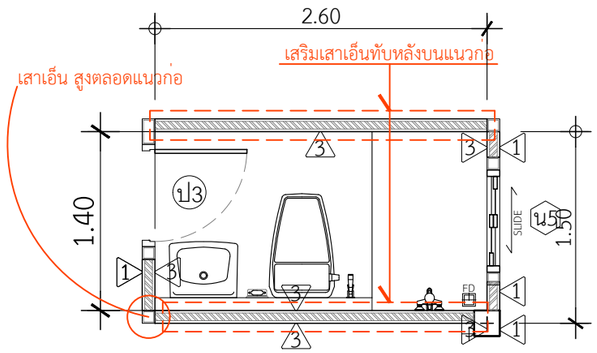

แปลนขยายห้องน้ำ 2

IN SCALE 1 : --

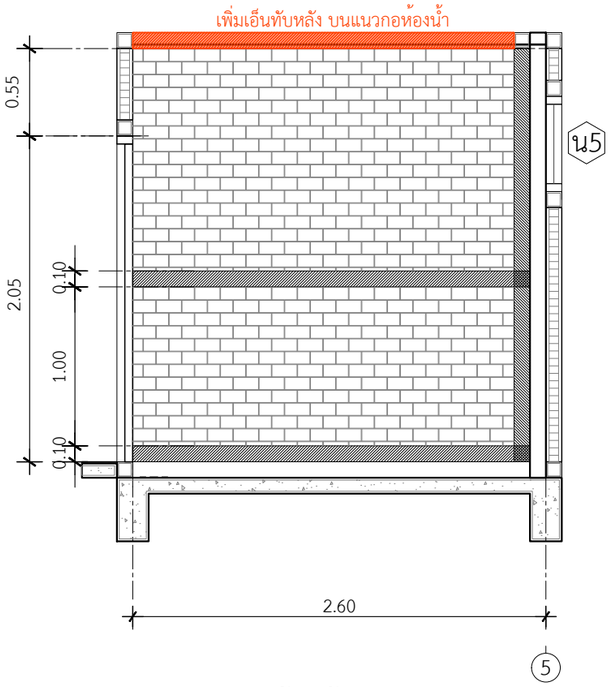

รูปตัดขยายห้องน้ำ 1 แนว A

IN SCALE 1 : --

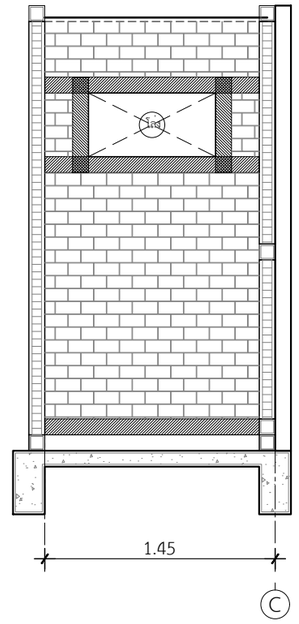

รูปตัดขยายห้องน้ำ 1 แนว B

IN SCALE 1 : --

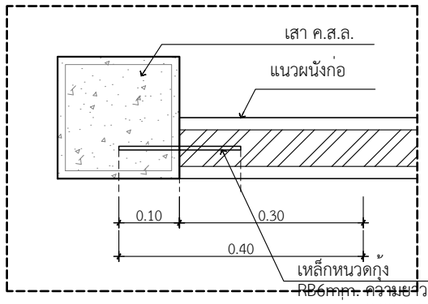

เหล็กหนวดกุ้ง
RB6มม. ความยาว @ 0.40-0.50 m.
ระยะหาง 0.30-0.40 m.

แปลนแบบขยายการฝากหนวดกุ้ง

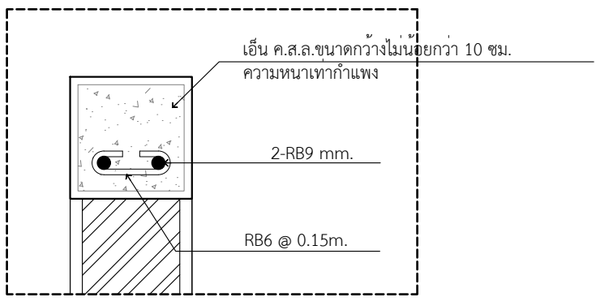

แบบขยายเอ็น ค.ส.ล.

หมายเหตุ ทำเอ็น ค.ส.ล. ทุกระยะ 1.5 ม.ของความสูงผนัง
และทุกระยะ 2.5 ม.ของความยาวผนัง

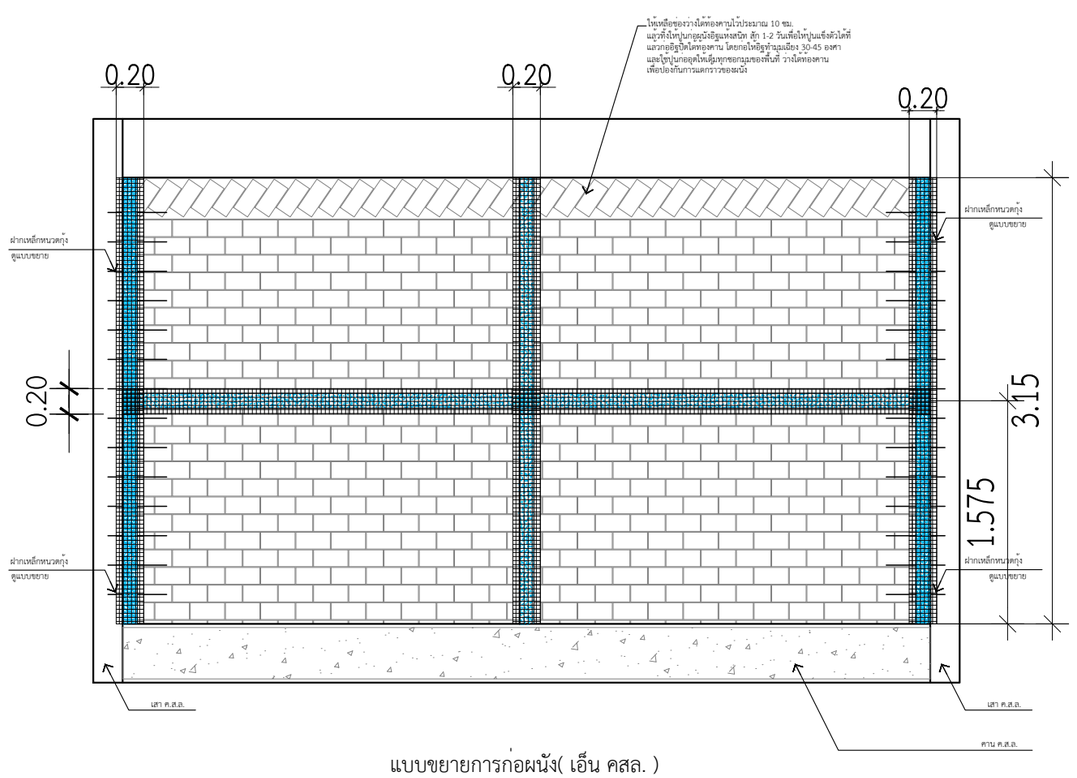

แบบขยายการก่อผนัง(เอ็น คสล.)

IN SCALE 1 : --

QDHouse Construction

PROJECT
บ้านพักอาศัย ค.ส.ล. 1 ชั้น

DATE :

ARCHITECT

STRUCTURAL ENGINEER

SANITARY ENGINEER
-

MECHANICAL ENGINEER
-

LANDSCAPE PROJECT
-

REVISE

No.	Detail	Date

OWNER

DRAWING TITLE
แบบขยายการก่อผนัง

SCALE : 1: --

Drawing No: A-17

Sheet No : 17 | 33

DOCUMENT No :