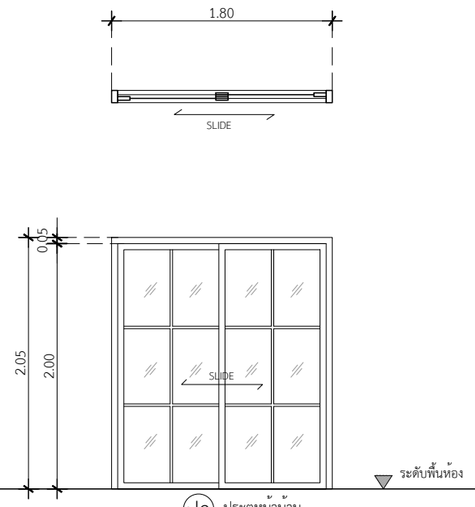

ปJ6 ประตูหน้าบ้าน

ประเภท	ประตูบานเลื่อนสลับ กว้าง 1.80ม.
วงกบ	อลูมิเนียม สีเทาซาฮาร่า 2"x4"หนา 1.2 มม.
กรอบบาน	อลูมิเนียม สีเทาซาฮาร่า หนา 1.2 มม.
ลูกฟัก	กระจกเขียวตัดแสงหนา 6 มม.
มือจับ	มาตรฐานบานเลื่อน
อุปกรณ์	มาตรฐานบานเลื่อน
ช่องแสง	-

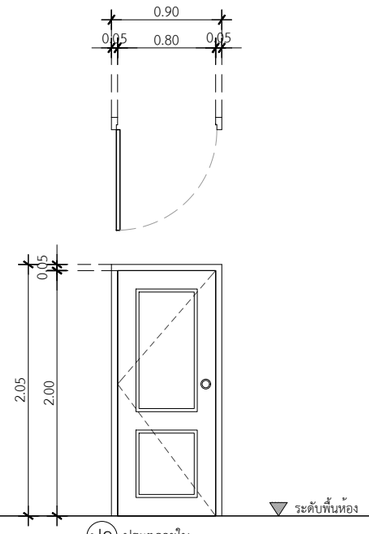

ปJ2 ประตูภายใน

ประเภท	ประตูบานเปิดเดี่ยว
วงกบ	วงกบไม้สังเคราะห์แบบซับเฟรม
กรอบบาน	ไม้เนื้อแข็งทึบ เซาะร่อง 5 มม. โดยรอบ
ลูกฟัก	บานไม้เนื้อแข็ง บานศรีวิชัย
มือจับ	ลูกบิดประตู COLTLITE
อุปกรณ์	บานพับเหล็ก 4"x3" ,Door stop : สีสแตนเลส มาตรฐานโครงการ
ช่องแสง	-

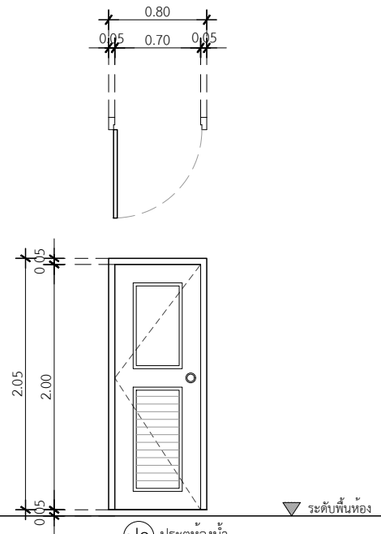

ปJ3 ประตูห้องน้ำ

ประเภท	ประตูบานเปิดเดี่ยว
วงกบ	วงกบไม้สังเคราะห์แบบซับเฟรม
กรอบบาน	UPVC
ลูกฟัก	บาน UPVC
มือจับ	ลูกบิดห้องน้ำ ไม่มีกุญแจ
อุปกรณ์	บานพับเหล็ก 4"x3" ,Door stop : สีสแตนเลส มาตรฐานโครงการ
ช่องแสง	-

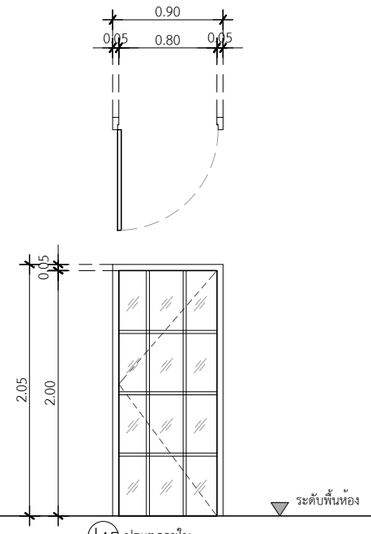

ปJ45 ประตูภายใน

ประเภท	ประตูบานเปิดเดี่ยว
วงกบ	UPVC 2"x4" ทาน้ำมันสีขาว
กรอบบาน	UPVC
ลูกฟัก	กระจกเขียวตัดแสงหนา 6 มม.
มือจับ	มาตรฐานบานเปิด
อุปกรณ์	มาตรฐานบานเปิด
ช่องแสง	-

** กำหนดระดับออฟเมตรอยู่ที่ 1.00 เมตร (หลังกระเบื้องพื้น)
** บริเวณจับเซี้ยม ประตู - หน้าต่างทั้งหมด
** PDATE ใช้วงกบซับเฟรม UPVC Techo

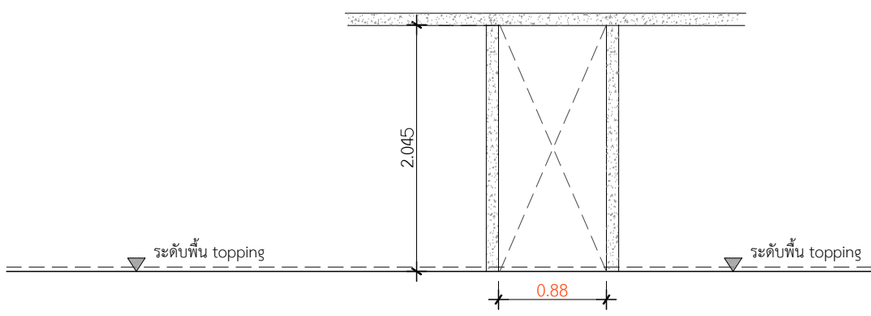

ประตูหลังบ้าน
เตรียมช่องสำหรับวงกบซับเฟรม
เว้น 88.0ซม. สำหรับประตูบาน 80ซม.

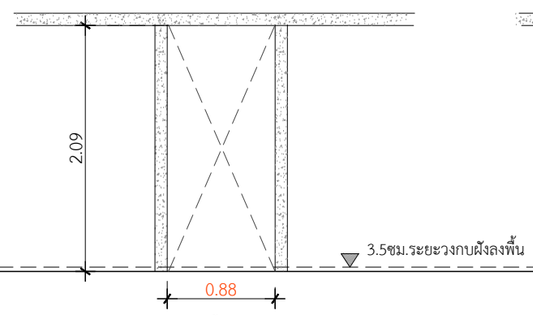

ประตูห้องนอน
เตรียมช่องสำหรับวงกบซับเฟรม
เว้น 88.0ซม. สำหรับประตูบาน 80ซม.

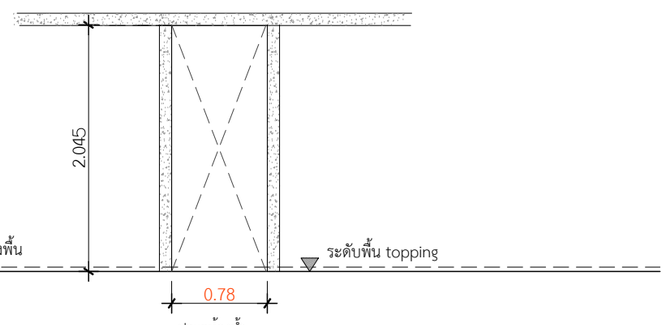

ประตูห้องน้ำ
เตรียมช่องสำหรับวงกบซับเฟรม
เว้น 78.0ซม. สำหรับประตูบาน 70ซม.

QDHouse Construction

PROJECT
บ้านพักอาศัย ค.ส.ล. 1 ชั้น

DATE :

ARCHITECT

STRUCTURAL ENGINEER

SANITARY ENGINEER
-

MECHANICAL ENGINEER
-

LANDSCAPE PROJECT
-

REVISE

No.	Detail	Date

OWNER

DRAWING TITLE
แบบขยายประตู

SCALE : 1: 50

Drawing No:

Sheet No : 33

DOCUMENT No :