หมายเหตุ : ห้องครัวTOP กระเบื้องแกนนิตโต้ 60 x 60 สีดำแม็กม่า ลบมุม
**านซิงคูPVC บานคู่ , บานเดี่ยว , บานเตาแกส สีขาว
**กระเบื้อง แพรวผกา-ขาว 10 x 16 ปูแนวนอน
** คิ้วกระเบื้อง PVC ขนาด 1.4cm.x2.0m.X14mm.(หนา)สีขาวเงา

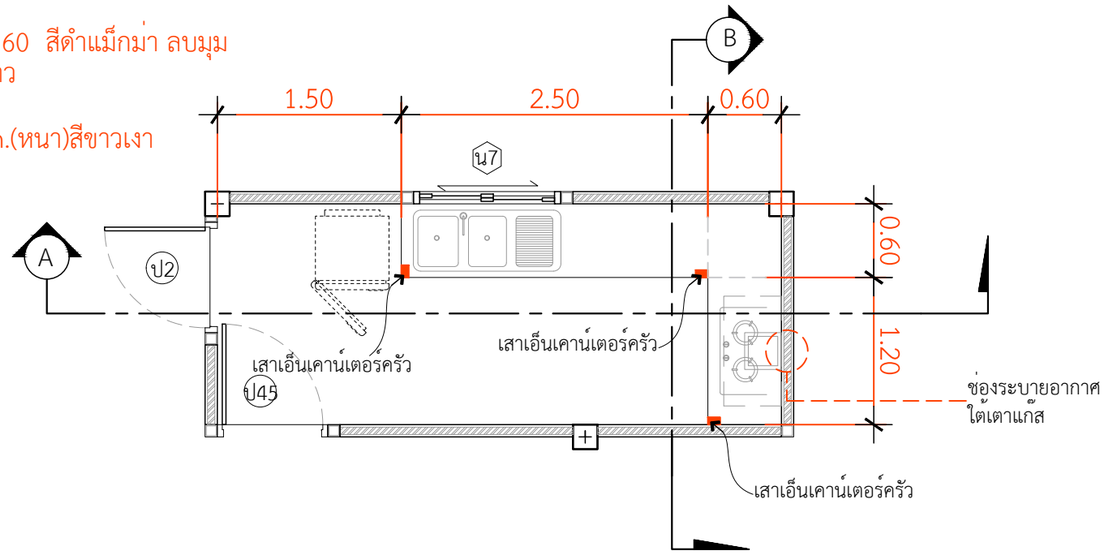

แปลนขยายเคาน์เตอร์ห้องครัว

INSCALE 1 : 75

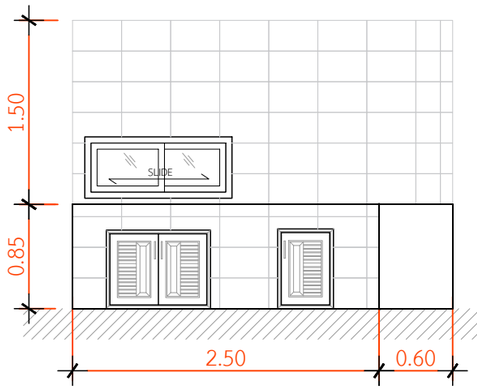

รูปตัด A-A

INSCALE 1 : 75

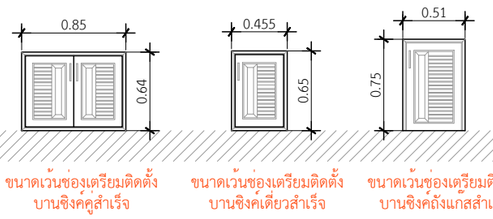

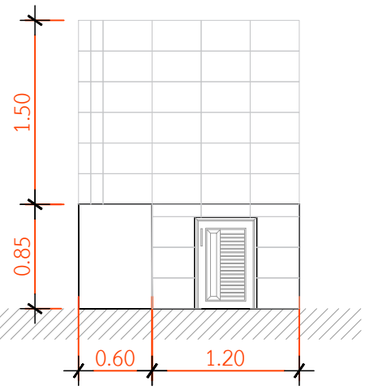

รูปตัด B-B

INSCALE 1 : 75

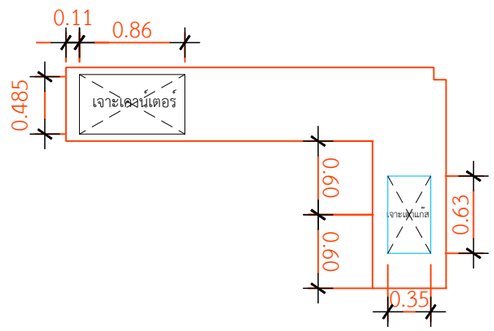

ขนาดเจาะเคาน์เตอร์ซิงค์ 2 หลุม 0.86x0.485 m.
ขนาดเจาะเตาแก๊สแบบฝั่ง 0.63x0.35 m.

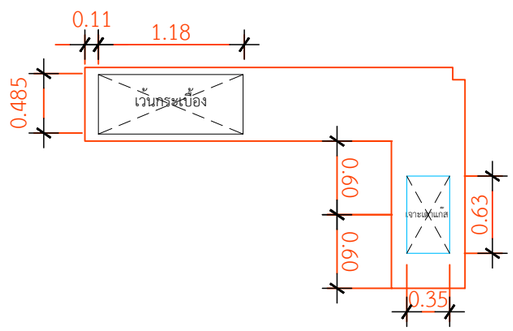

ขนาดเว้นกระเบื้องซิงค์ 2 หลุม 1.18x0.485 m.
ขนาดเว้นกระเบื้องเตาแก๊สแบบฝั่ง 0.63x0.35 m.

QDHouse Construction

PROJECT
บ้านพักอาศัย ค.ส.ล. 1 ชั้น

DATE :

ARCHITECT

STRUCTURAL ENGINEER

SANITARY ENGINEER
-

MECHANICAL ENGINEER
-

LANDSCAPE PROJECT
-

REVISE

No.	Detail	Date

OWNER

DRAWING TITLE

SCALE : 1: 50

Drawing No:

Sheet No : 33

DOCUMENT No :