

แบบขยายฐานราก

มาตราส่วน 1 : 25

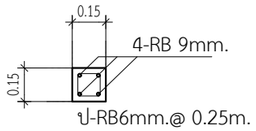

C1

แบบขยายตอม่อ,เสา

มาตราส่วน 1 : 25

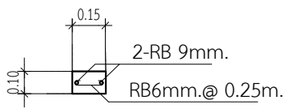

C'

แบบขยายเสาเอ็น

มาตราส่วน 1 : 25

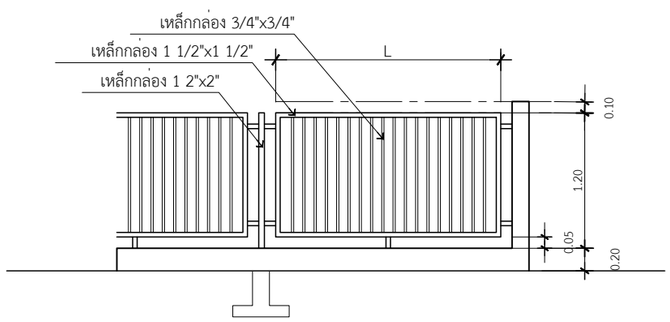

แบบขยายรั้ว

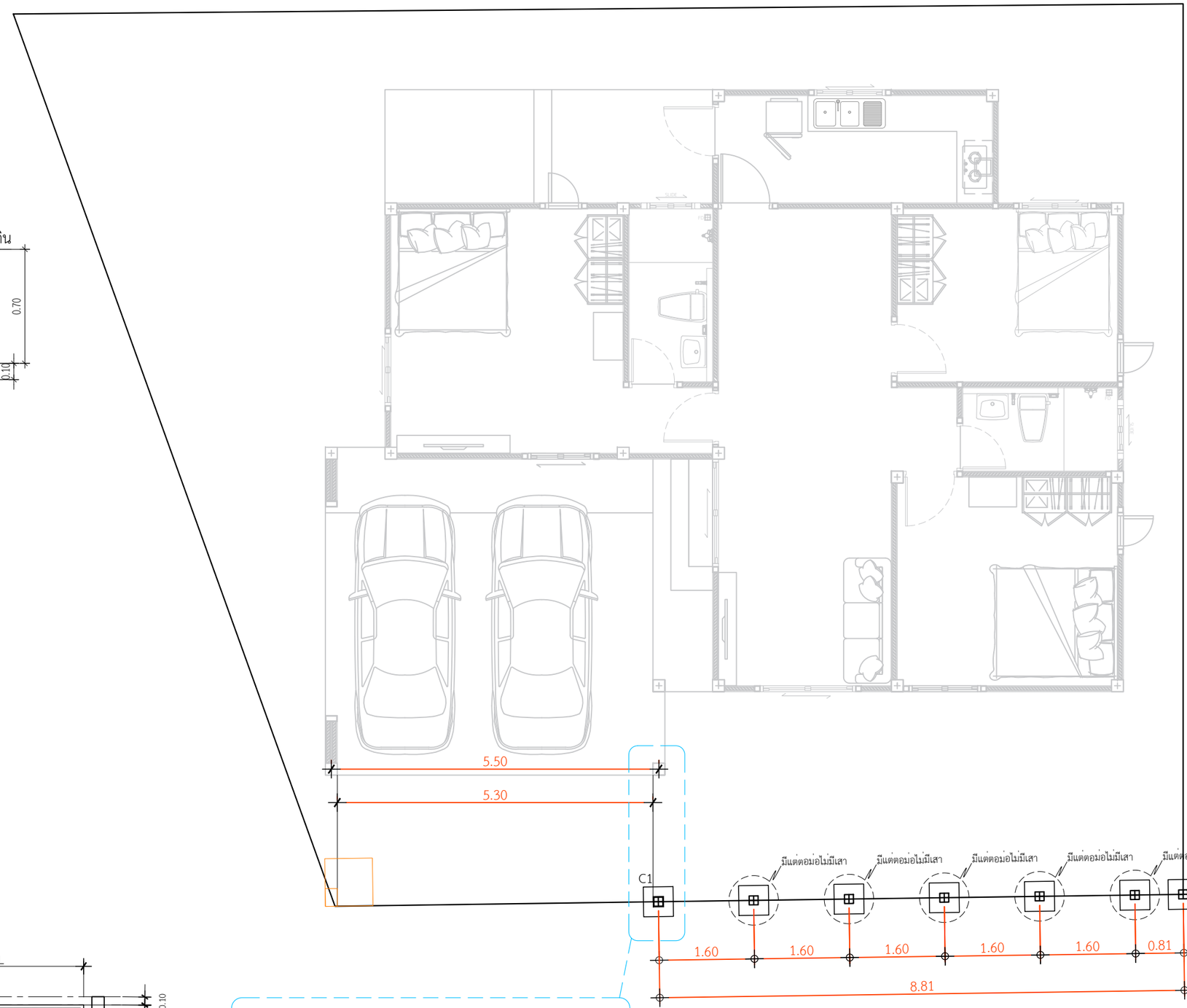

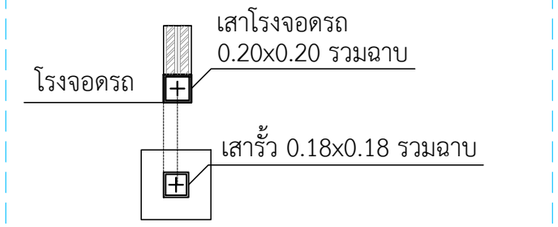

แปลนฐานราก-ตอม่อ แนวรั้วหน้าบ้าน

IN SCALE 1 : 75

QDHouse Construction

PROJECT

บ้านพักอาศัย ค.ส.ล. 1 ชั้น

DATE :

ARCHITECT

STRUCTURAL ENGINEER

SANITARY ENGINEER

-

MECHANICAL ENGINEER

-

LANDSCAPE PROJECT

-

REVISE

No.	Detail	Date

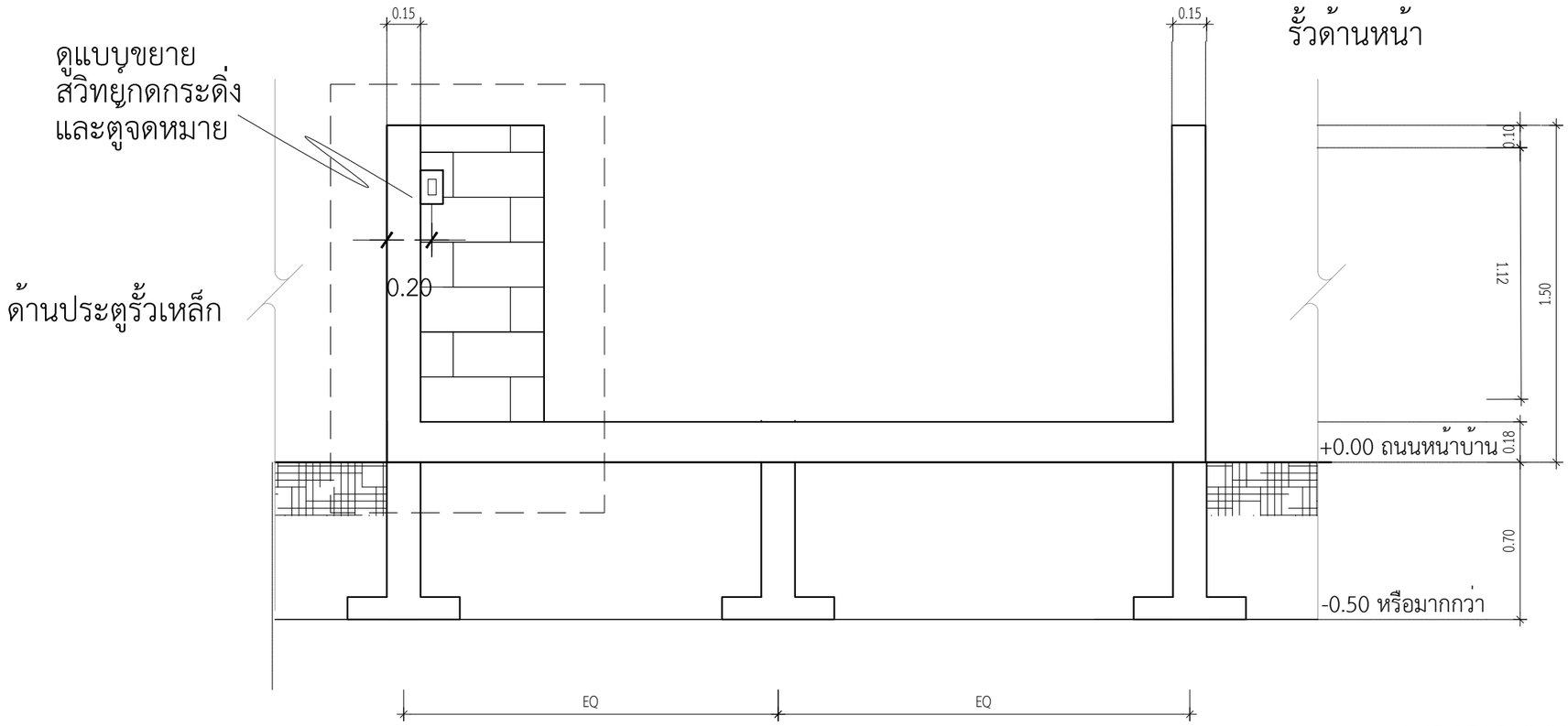

แบบขยายรั้ว

มาตราส่วน 1 : 25

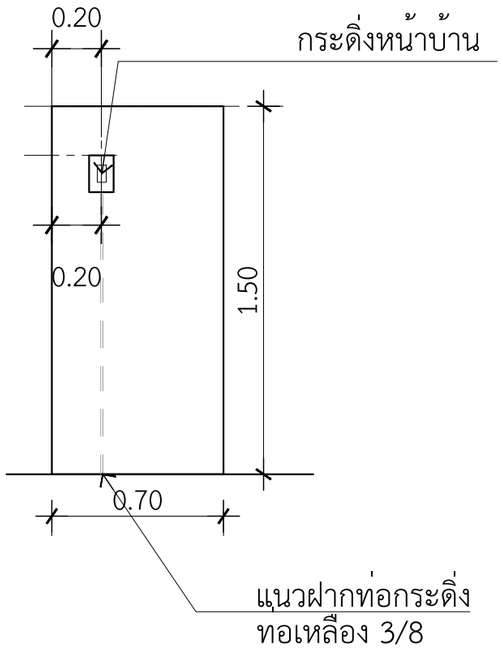

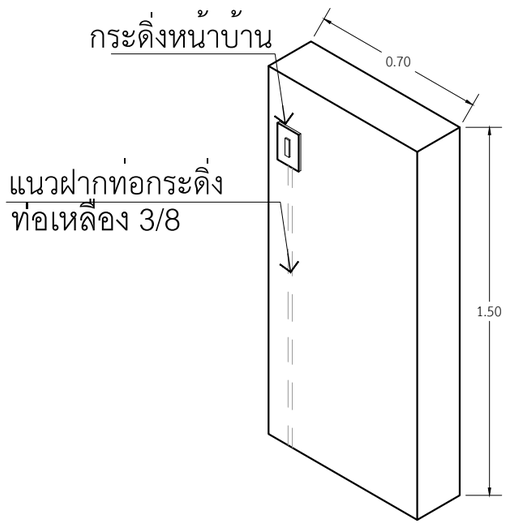

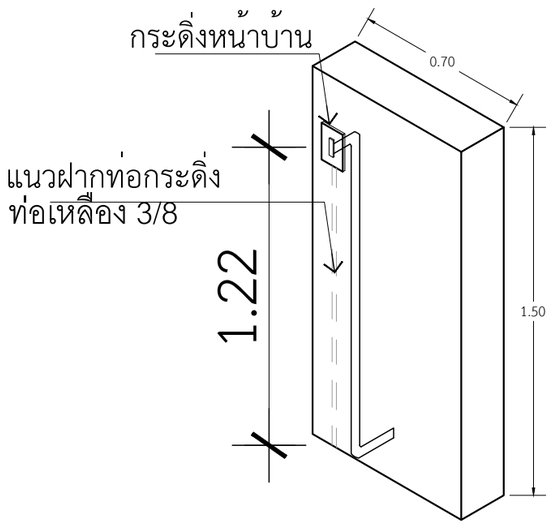

ท่อเหลือง 3/8ยาว 1.5 เมตร
ข้องอ90 $\frac{3}{8}$ 2ตัว

แบบขยายตำแหน่งสวิทย์กดกระดิ่งหน้าบ้าน

IN SCALE 1 : 50