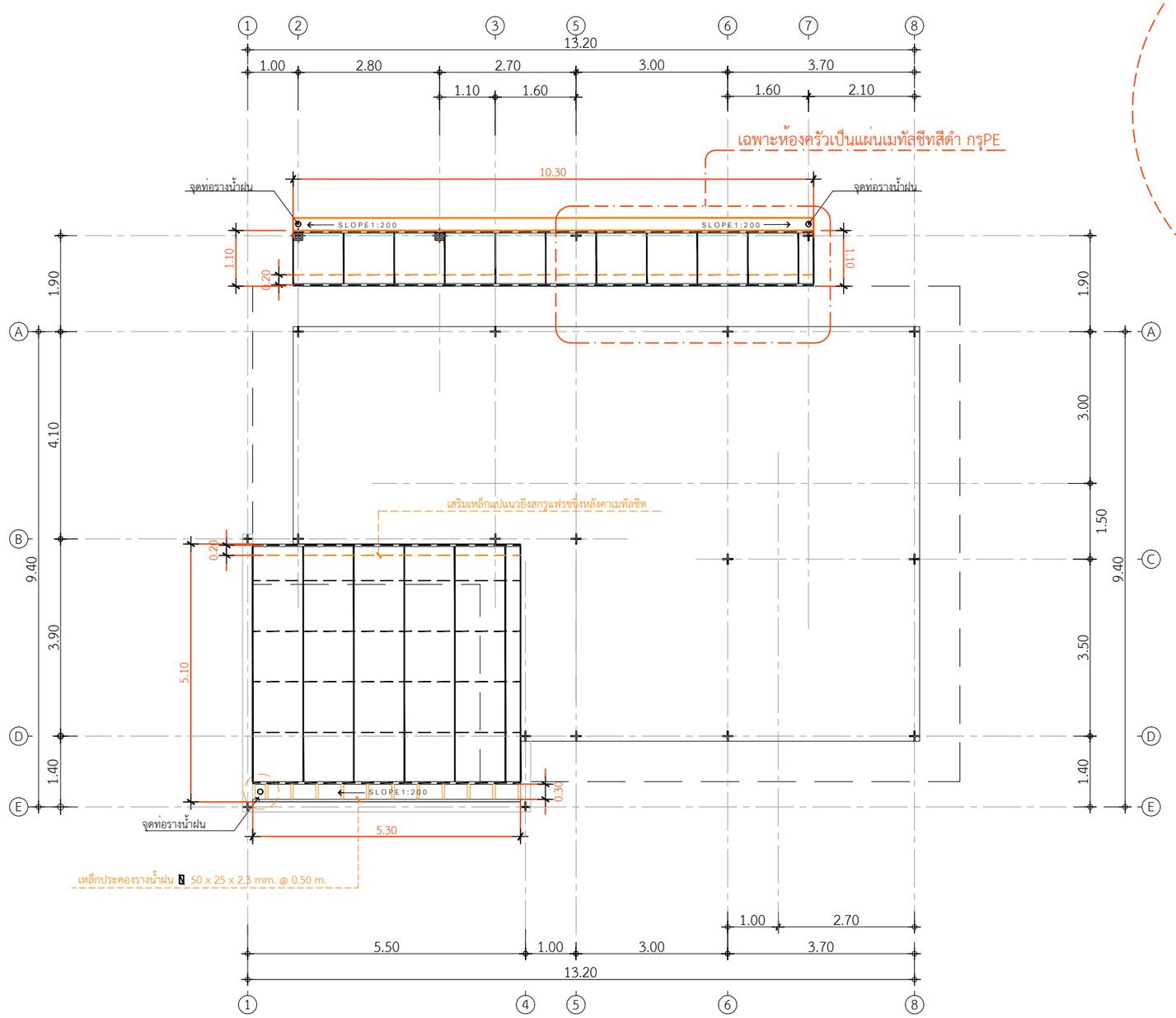

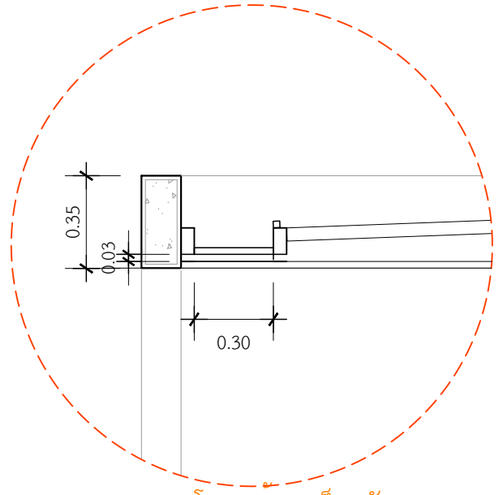

แบบขยายโครงสร้างเหล็กหลังคา

หมายเหตุ1 : หลังคาเฉพาะห้องครัว เมทัลชีทสีดำ กรุPE

หมายเหตุ2 : หลังคาโรงจอดรถ,ซักล้าง เมทัลชีทสีดำ ธรรมดา

- จันทันเหล็กกล่อง 75x38x2.3 mm. @ 1.00 m.
- แปเหล็ก 25x25x2.3mm@ 1.00 m.
- อะเสเหล็ก 100x50x2.3 mm.
- เสาเหล็ก 75x75x2.3 mm.

แปลนโครงหลังคาเหล็ก 2

IN SCALE 1 : 100

QDHouse Construction

PROJECT

บ้านพักอาศัย ค.ส.ล. 1 ชั้น

DATE :

ARCHITECT

STRUCTURAL ENGINEER

SANITARY ENGINEER

MECHANICAL ENGINEER

LANDSCAPE PROJECT

REVISE

No.	Detail	Date

OWNER

DRAWING TITLE

SCALE : 1: 100

Drawing No:

Sheet No : 33

DOCUMENT No :