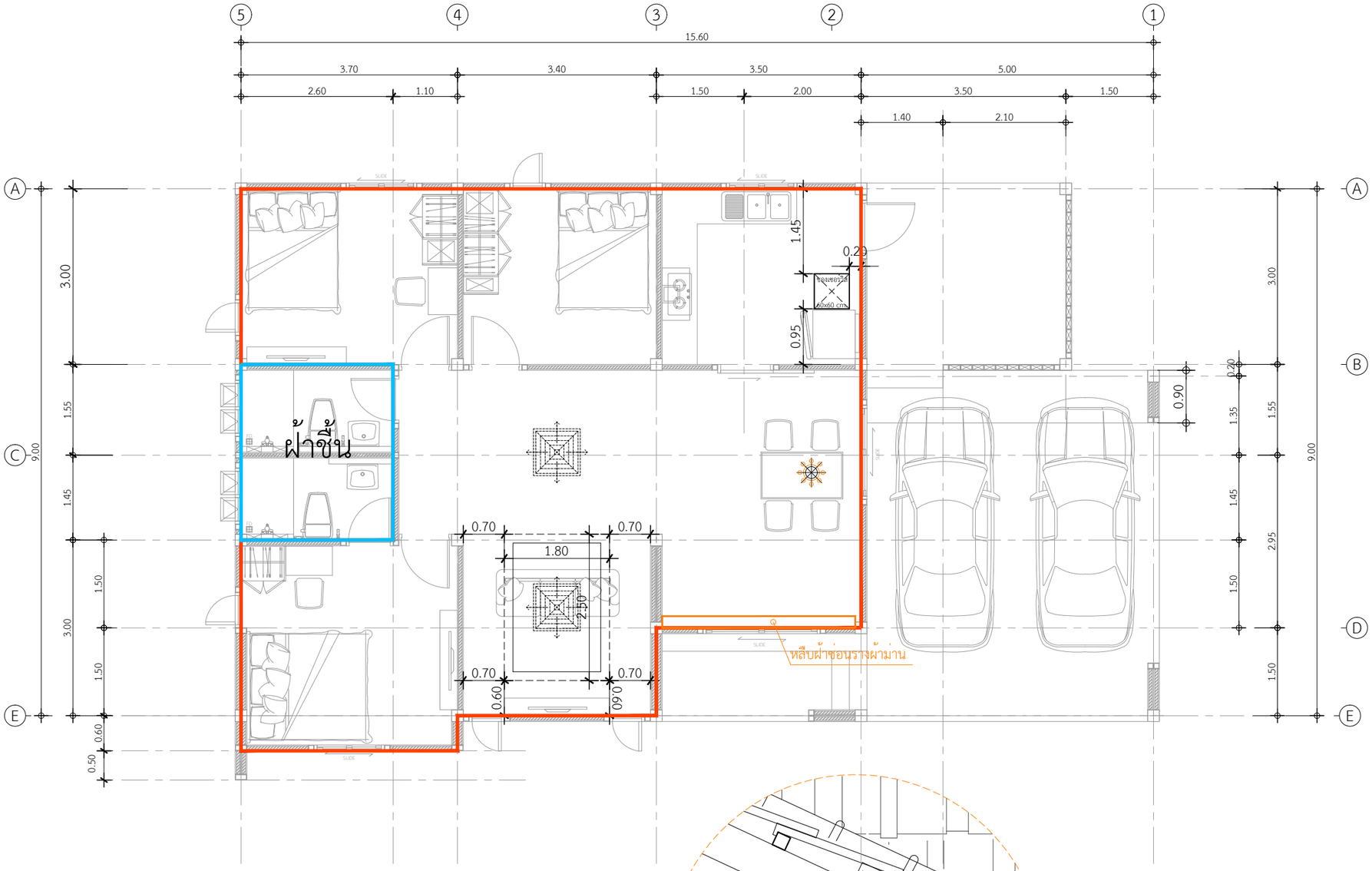

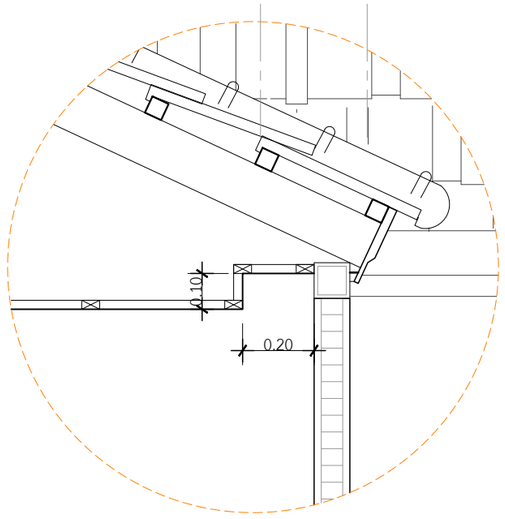

พื้นที่ฝ้าภายใน 87.57 ตร.ม.

พื้นที่ฝ้าชื้นห้องน้ำ 7.79 ตร.ม.

พื้นที่ฝ้าหลุม 17.20 ตร.ม.

หลืบฝ้าซ่อนรางผ้าม่าน 1 จุด

แบบขยายหลืบฝ้าซ่อนรางผ้าม่าน ตำแหน่งประตูทางเข้าบ้าน

แปลนพื้นที่ฝ้าภายใน

IN SCALE 1 : 75

QDHouse

PROJECT

DATE :

ARCHITECT

STRUCTURAL ENGINEER

SANITARY ENGINEER
-

MECHANICAL ENGINEER
-

LANDSCAPE PROJECT
-

REVISE

No.	Detail	Date

KEY PLAN

DRAWING TITLE

SCALE :

Drawing No:

Sheet No : 00

DOCUMENT No :