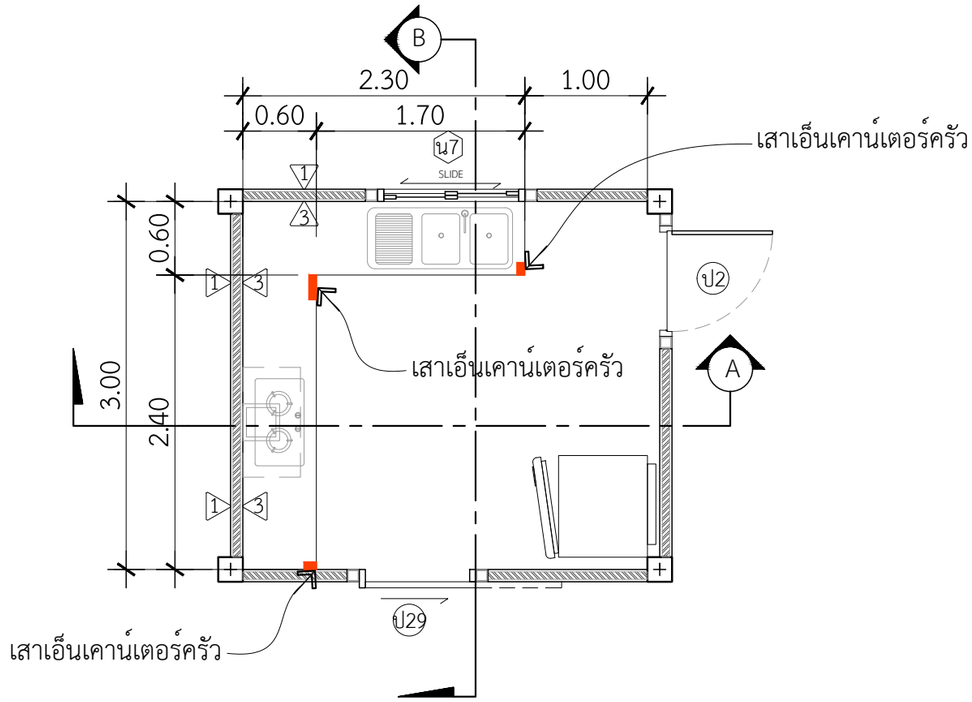

แปลนขยายเคาน์เตอร์ห้องครัว

INSCALE 1 : 75

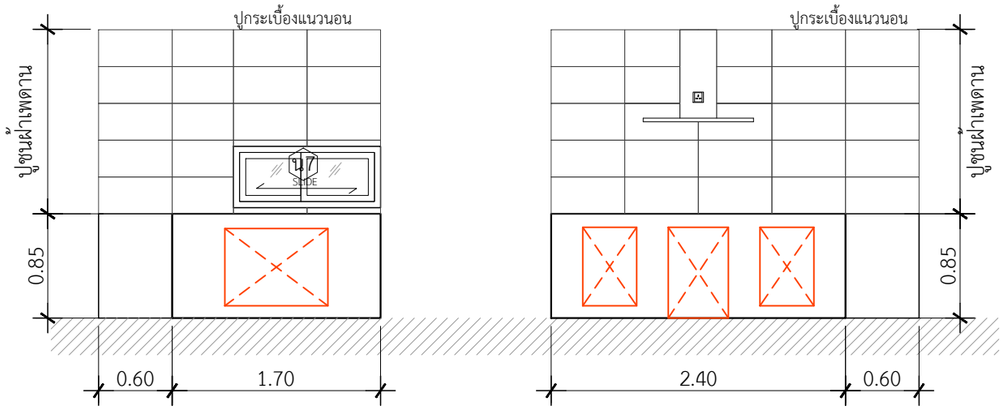

รูปตัด A-A

INSCALE 1 : 75

รูปตัด B-B

INSCALE 1 : 75

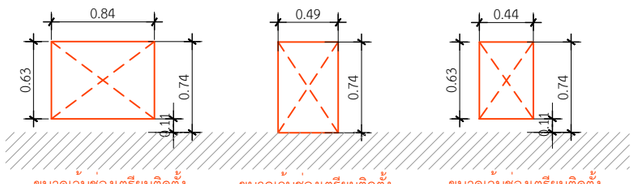

ขนาดเว้นช่องเตรียมติดตั้ง
บานซิงค์คู่สำเร็จ

ขนาดเว้นช่องเตรียมติดตั้ง
บานซิงค์ใต้เตาแก๊สสำเร็จ

ขนาดเว้นช่องเตรียมติดตั้ง
บานซิงค์เดี่ยวสำเร็จ

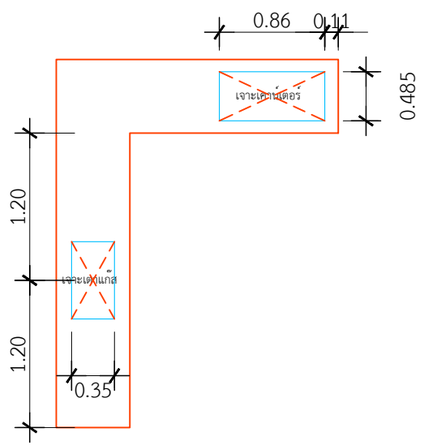

ขนาดเจาะเตาแก๊สแบบฝั่ง 0.63x0.35 m.
ขนาดเจาะเคาน์เตอร์ซิงค์ 2 หลุม 0.86x0.485 m.

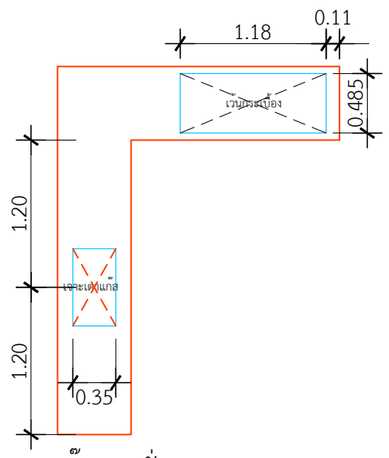

ขนาดเจาะเตาแก๊สแบบฝั่ง 0.63x0.35 m.
ขนาดเว้นกระเบื้องซิงค์ 2 หลุม 1.18x0.485 m.

หมายเหตุ : TOP หินแกรนิต สีดำ ลบมุม
*บานซิงค์ ยี่ห้อ MJ KITCHENสีเทาลายไม้
-บานซิงค์คู่ 1 บาน
-บานซิงค์เดี่ยว 2 บาน
-บานซิงค์ใต้เตาแก๊ส 1 บาน
*กระเบื้อง คัมพานา 12 x 24 กลอสซี่ไวท์
*คิ้วอลูมิเนียมเหลี่ยม สีทรายเงิน

QDHouse

PROJECT

DATE :

ARCHITECT

STRUCTURAL ENGINEER

SANITARY ENGINEER
-

MECHANICAL ENGINEER
-

LANDSCAPE PROJECT
-

REVISE

No.	Detail	Date

KEY PLAN

DRAWING TITLE

SCALE : 1: 50

Drawing No:

Sheet No : 00

DOCUMENT No :