# แบบประตูรั้วเหล็ก

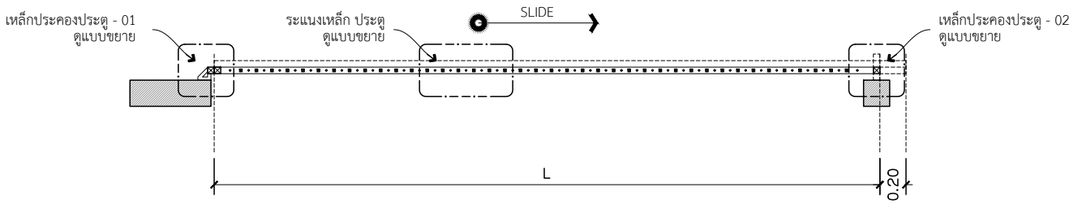


## แปลนขยายประตูเลื่อน

SCALE 1 : 50

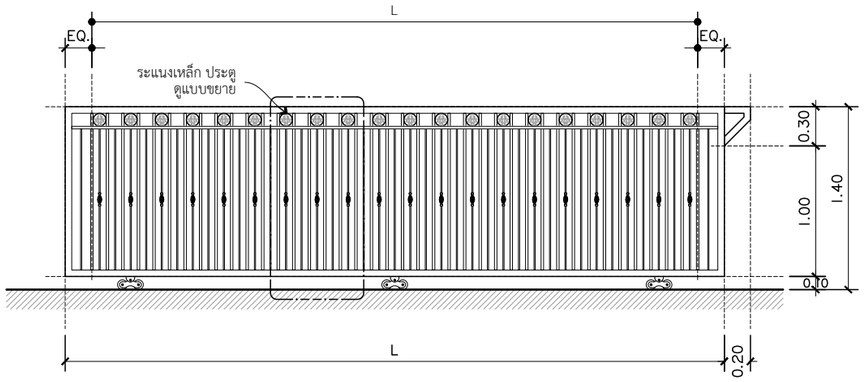


## รูปด้านขยายประตูเลื่อน

SCALE 1 : 50

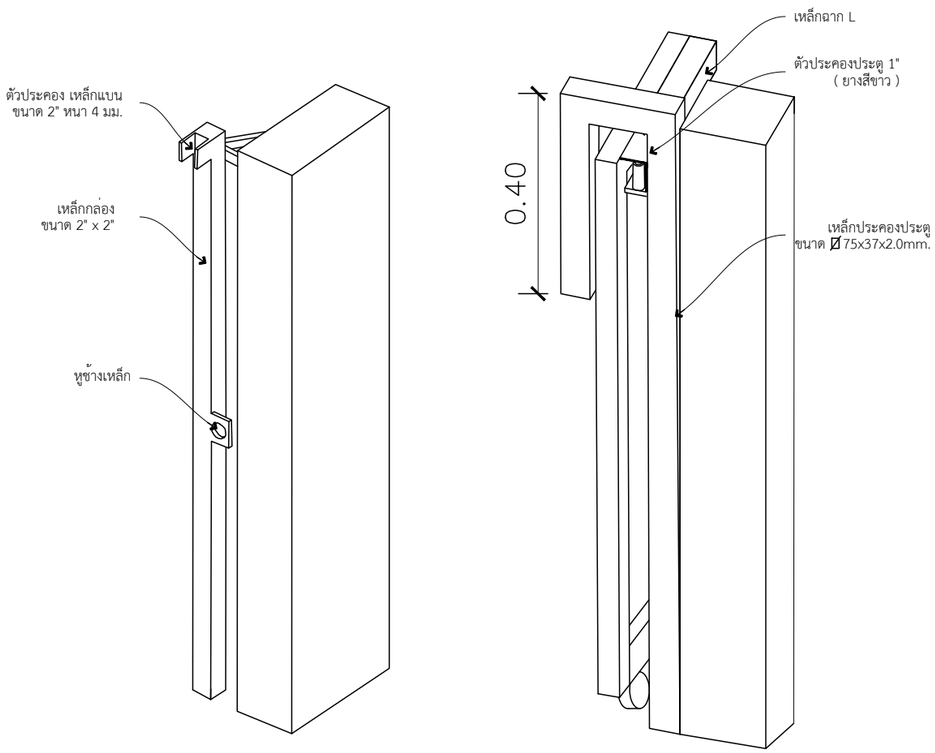


## แบบขยายเหล็กประคองประตู

SCALE --

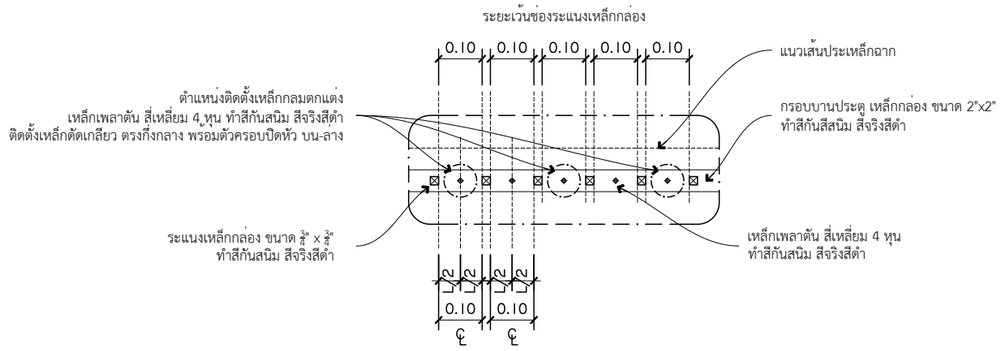


## แปลนขยายระแนงเหล็ก ประตู

SCALE 1 : 15

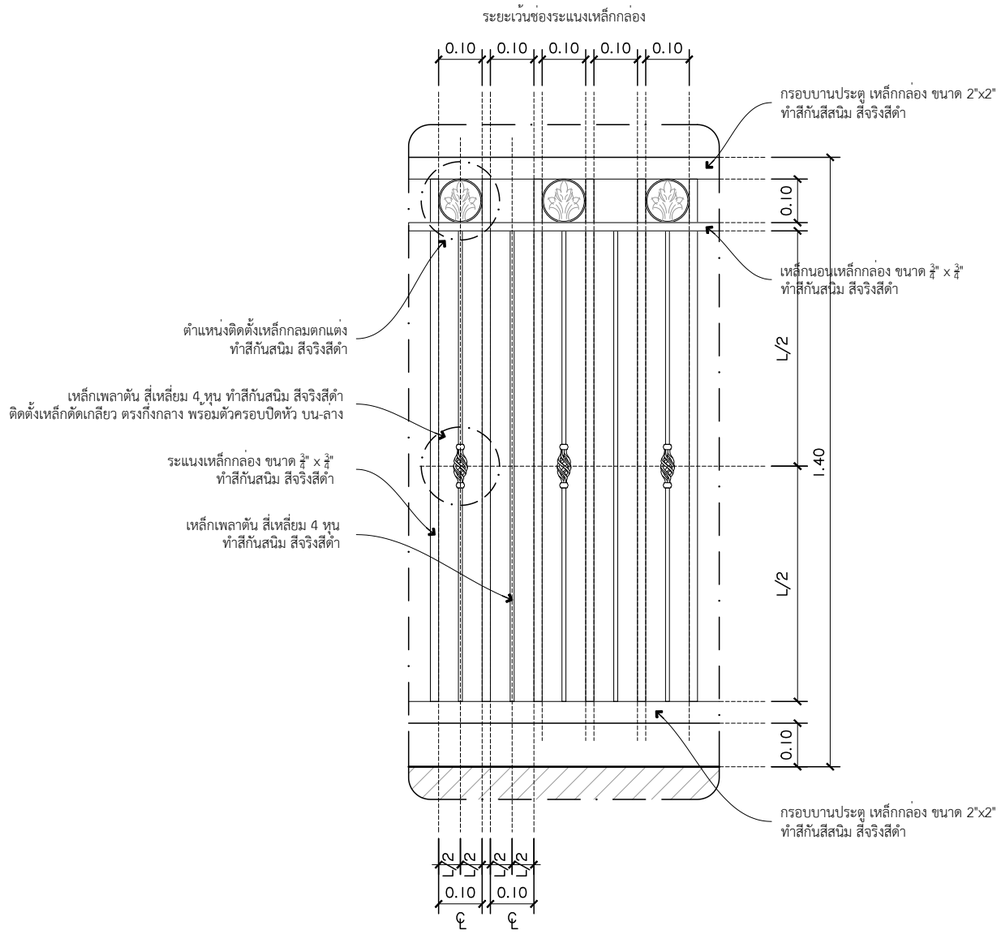


## รูปด้านขยายระแนงเหล็ก ประตู

SCALE 1 : 15

DBuild ดีบิลด์

PROJECT :
บ้านพักอาศัย ค.ส.ล. ชั้นเดียว
SEN 10 - 005

DATE :

ARCHITECT

STRUCTURAL ENGINEER
-

SANITARY ENGINEER
-

MECHANICAL ENGINEER
-

LANDSCAPE PROJECT
-

REVISE

| No. | Detail | Date |
|---|---|---|
| | | |

KEY PLAN :

DRAWING TITLE :
แบบขยายรั้วเหล็ก

SCALE : 1 : 10 , 25

Drawing No: --

Sheet No : - 00

DOCUMENT No :