ติดตั้งเสาโรงจอดรถ
หนา 0.15 x 0.15

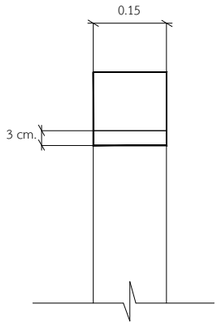

ติดตั้งเสาโรงจอดรถ
หนา 0.15 x 0.30

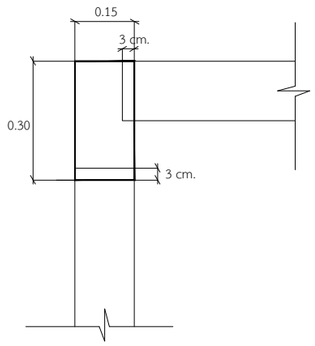

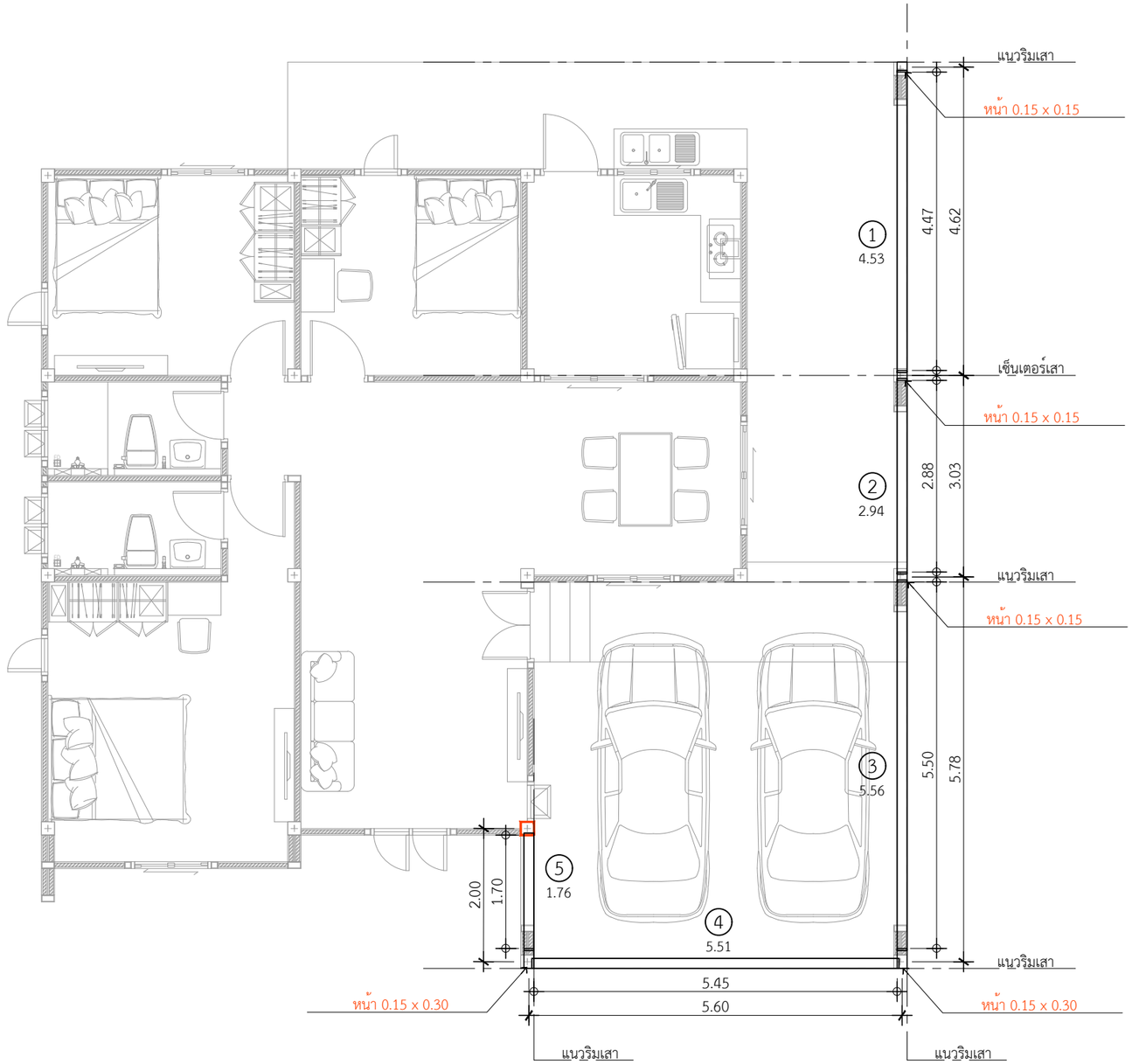

① คานโรงจอดรถ ยาว 4.53 = 1 ท่อน

② คานโรงจอดรถ ยาว 2.94 = 1 ท่อน

③ คานโรงจอดรถ ยาว 5.56 = 1 ท่อน

④ คานโรงจอดรถ ยาว 5.51 = 1 ท่อน

⑤ คานโรงจอดรถ ยาว 1.76 = 1 ท่อน

*ใช้เสาโรงจอดรถขนาด 0.15 x 0.30 = 2 ต้น
*ใช้เสาโรงจอดรถขนาด 0.15 x 0.15 = 3 ต้น

แปลนคานโรงจอดรถ
IN SCALE 1 : 75

QDHouse

PROJECT

DATE :

ARCHITECT

STRUCTURAL ENGINEER

SANITARY ENGINEER
-

MECHANICAL ENGINEER
-

LANDSCAPE PROJECT
-

REVISE

No.	Detail	Date

KEY PLAN

DRAWING TITLE

SCALE :

Drawing No:

Sheet No : 00

DOCUMENT No :