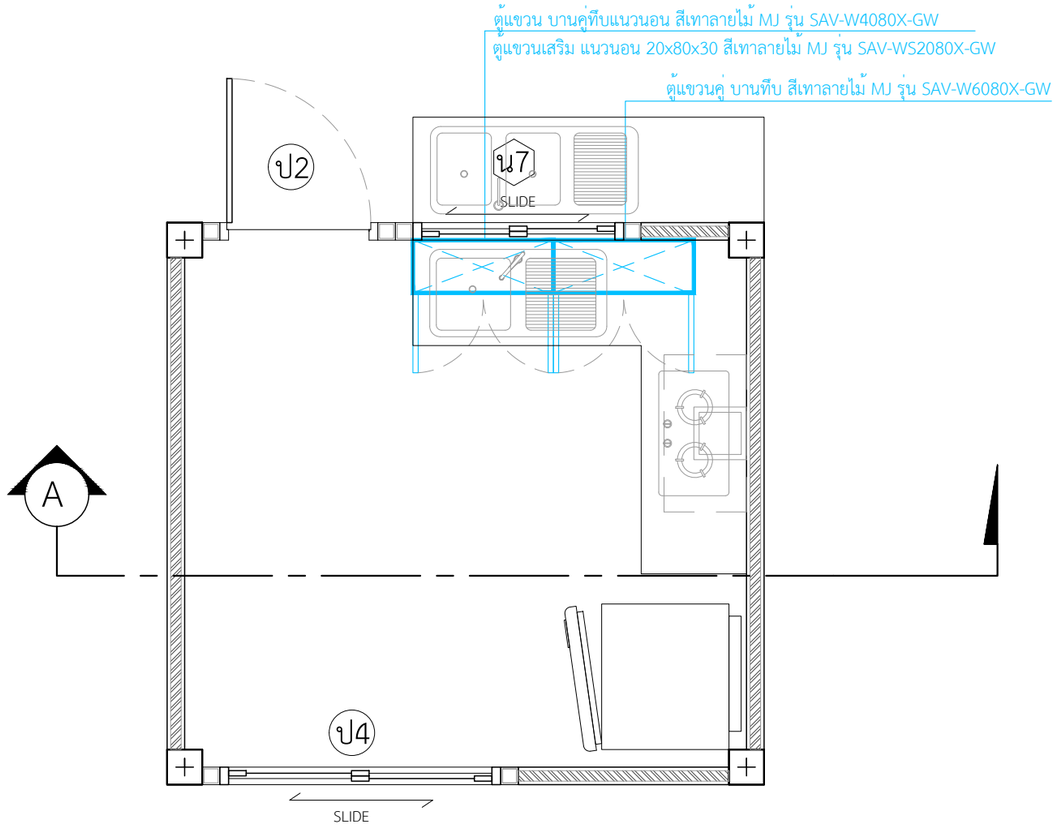

แปลนขยายเคาน์เตอร์ห้องครัว

INSCALE 1 : 75

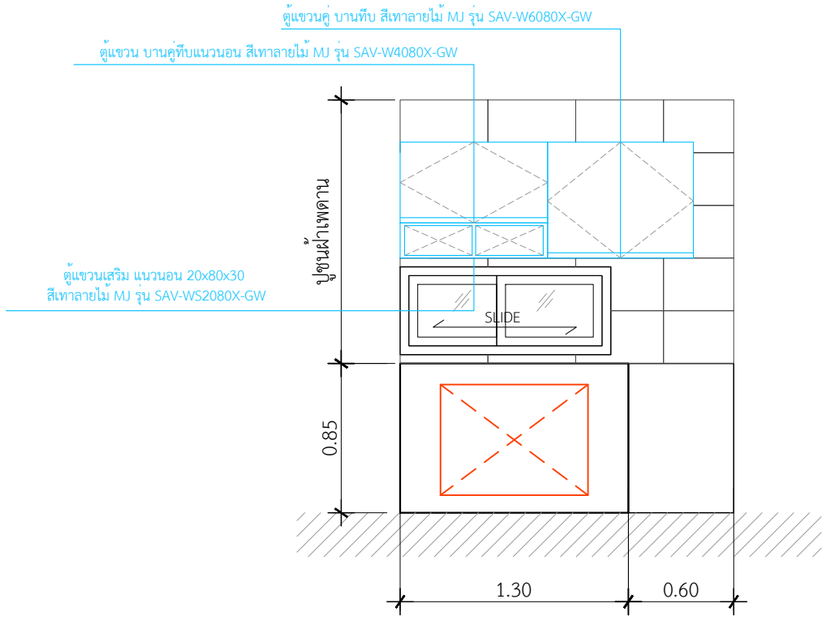

รูปตัด A-A

INSCALE 1 : 75

ตู้แขวน บานคู่ทึบแนวนอน สีเทาลายไม้ MJ รุ่น SAV-W4080X-GW = 1 ตู้
ตู้แขวนเสริม แนวนอน 20x80x30 สีเทาลายไม้ MJ รุ่น SAV-WS2080X-GW = 1 ตู้
ตู้แขวนคู่ บานทึบ สีเทาลายไม้ MJ รุ่น SAV-W6080X-GW = 1 ตู้

**ตู้แขวน ยี่ห้อ MJ KITCHENสีเทาลายไม้

DBuild ดีบิลด์

PROJECT

DATE :

ARCHITECT

STRUCTURAL ENGINEER

SANITARY ENGINEER
-

MECHANICAL ENGINEER
-

LANDSCAPE PROJECT
-

REVISE

No.	Detail	Date

KEY PLAN

DRAWING TITLE

SCALE :

Drawing No:

Sheet No : 00

DOCUMENT No :