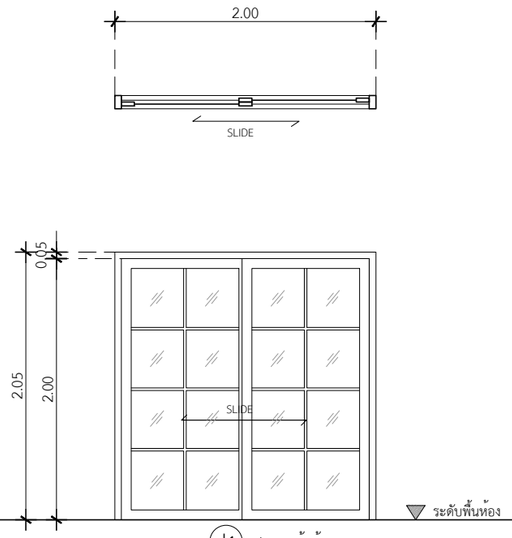

ป1 ประตูหน้าบ้าน

ประเภท	ประตูบานเลื่อนสลับ กว้าง 2.00ม. พร้อมพักตกแต่ง
วงกบ	อลูมิเนียม สีเทาซาฮาร่า2"x4"หนา 1.2 มม.
กรอบบาน	อลูมิเนียม สีเทาซาฮาร่า หนา 1.2 มม.
ลูกฟัก	กระจกเขียวตัดแสงหนา 6 มม.
มือจับ	มาตรฐานบานเลื่อน
อุปกรณ์	มาตรฐานบานเลื่อน
ช่องแสง	-

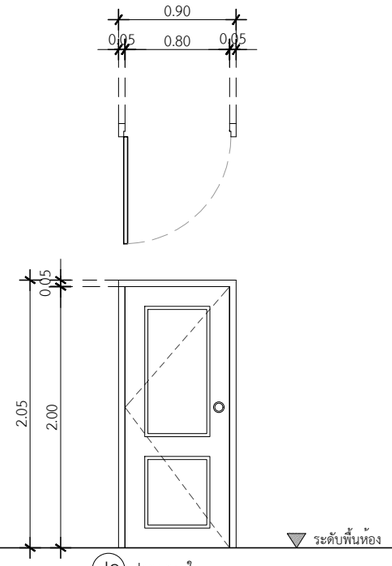

ป2 ประตูภายใน

ประเภท	ประตูบานเปิดเดี่ยว
วงกบ	วงกบไม้สังเคราะห์แบบซับเฟรม
กรอบบาน	ไม้เนื้อแข็งทึบ กรุเมลามีน
ลูกฟัก	บานประตูโครงไม้กรุเมลามีน
มือจับ	ลูกบิดก้านโยก
อุปกรณ์	บานพับเหล็ก 4"x3" ,Door stop : สีสแตนเลส มาตรฐานโครงการ
ช่องแสง	-

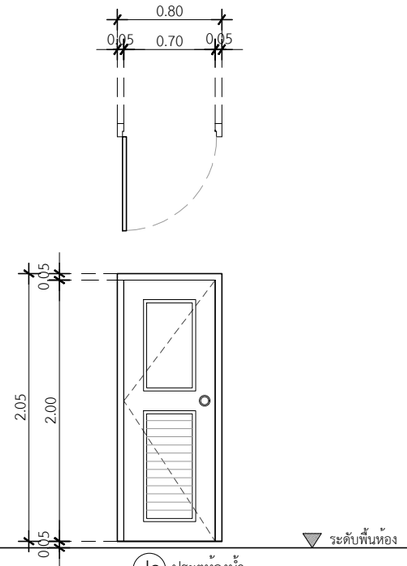

ป3 ประตูห้องน้ำ

ประเภท	ประตูบานเปิดเดี่ยว
วงกบ	วงกบไม้สังเคราะห์แบบซับเฟรม
กรอบบาน	UPVC
ลูกฟัก	บาน UPVC
มือจับ	ลูกบิดห้องน้ำ ไม่มีกุญแจ
อุปกรณ์	บานพับเหล็ก 4"x3" ,Door stop : สีสแตนเลส มาตรฐานโครงการ
ช่องแสง	-

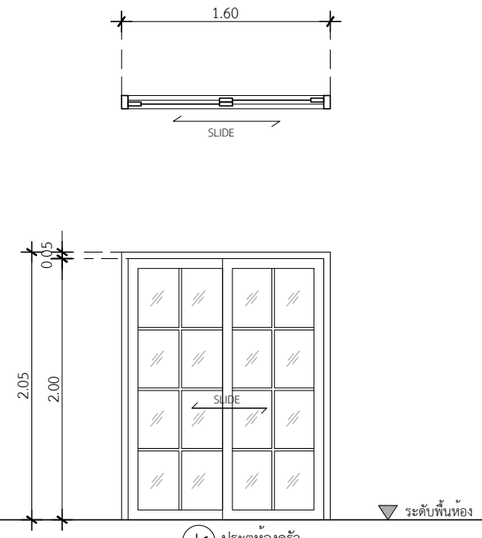

ป4 ประตูห้องครัว

ประเภท	ประตูบานเลื่อนสลับ กว้าง 1.60ม.พร้อมพักตกแต่ง
วงกบ	อลูมิเนียม สีเทาซาฮาร่า 2"x4"หนา 1.2 มม.
กรอบบาน	อลูมิเนียม สีเทาซาฮาร่า หนา 1.2 มม.
ลูกฟัก	กระจกเขียวตัดแสงหนา 6 มม.
มือจับ	มาตรฐานบานเลื่อน
อุปกรณ์	มาตรฐานบานเลื่อน
ช่องแสง	-

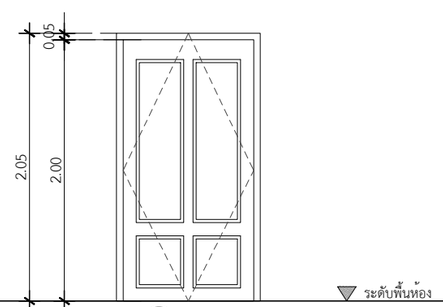

U30 ประตูหน้าบ้าน

ประเภท	ประตูบานเปิดคู่ช่องแสงตกแต่งด้านบนติดตาย
วงกบ	ไม้เนื้อแข็งอบอย่างดีขนาด 2"x4"ทาน้ำมันสีระบุภายหลัง
กรอบบาน	ไม้เนื้อแข็ง ระบุและรายละเอียดภายหลัง
ลูกฟัก	ไม้เนื้อแข็ง ระบุและรายละเอียดภายหลัง
มือจับ	ระบุรุ่นภายหลัง
อุปกรณ์	ระบุรุ่นภายหลัง
ช่องแสง	-

** กำหนดระดับออฟเมตรอยู่ที่ 1.00 เมตร (หลังกระเบื้องพื้น)

** บริเวณจับเซี้ยม ประตู - หน้าต่างทั้งหมด

** PDATE ใช้วงกบซับเฟรมUPVC Techo

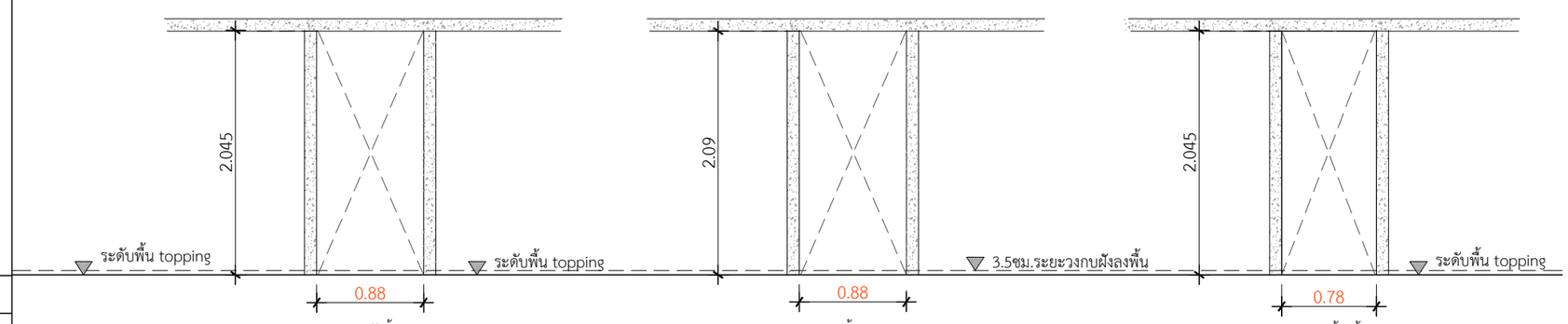

ประตูหลังบ้าน
เตรียมช่องสำหรับวงกบซับเฟรม
เว้น 87.0ซม. สำหรับประตูบาน 80ซม.

ประตูห้องนอน
เตรียมช่องสำหรับวงกบซับเฟรม
เว้น 87.0ซม. สำหรับประตูบาน 80ซม.

ประตูห้องน้ำ
เตรียมช่องสำหรับวงกบซับเฟรม
เว้น 77.0ซม. สำหรับประตูบาน 70ซม.

QDHouse คว้ดีฮ้าส์

PROJECT

DATE :

ARCHITECT

STRUCTURAL ENGINEER

SANITARY ENGINEER
-

MECHANICAL ENGINEER
-

LANDSCAPE PROJECT
-

REVISE

No.	Detail	Date

KEY PLAN

DRAWING TITLE
แบบขยายประตู

SCALE : 1: 50

Drawing No:

Sheet No : 00

DOCUMENT No :