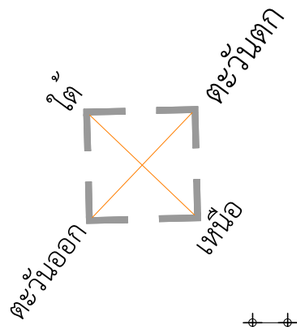

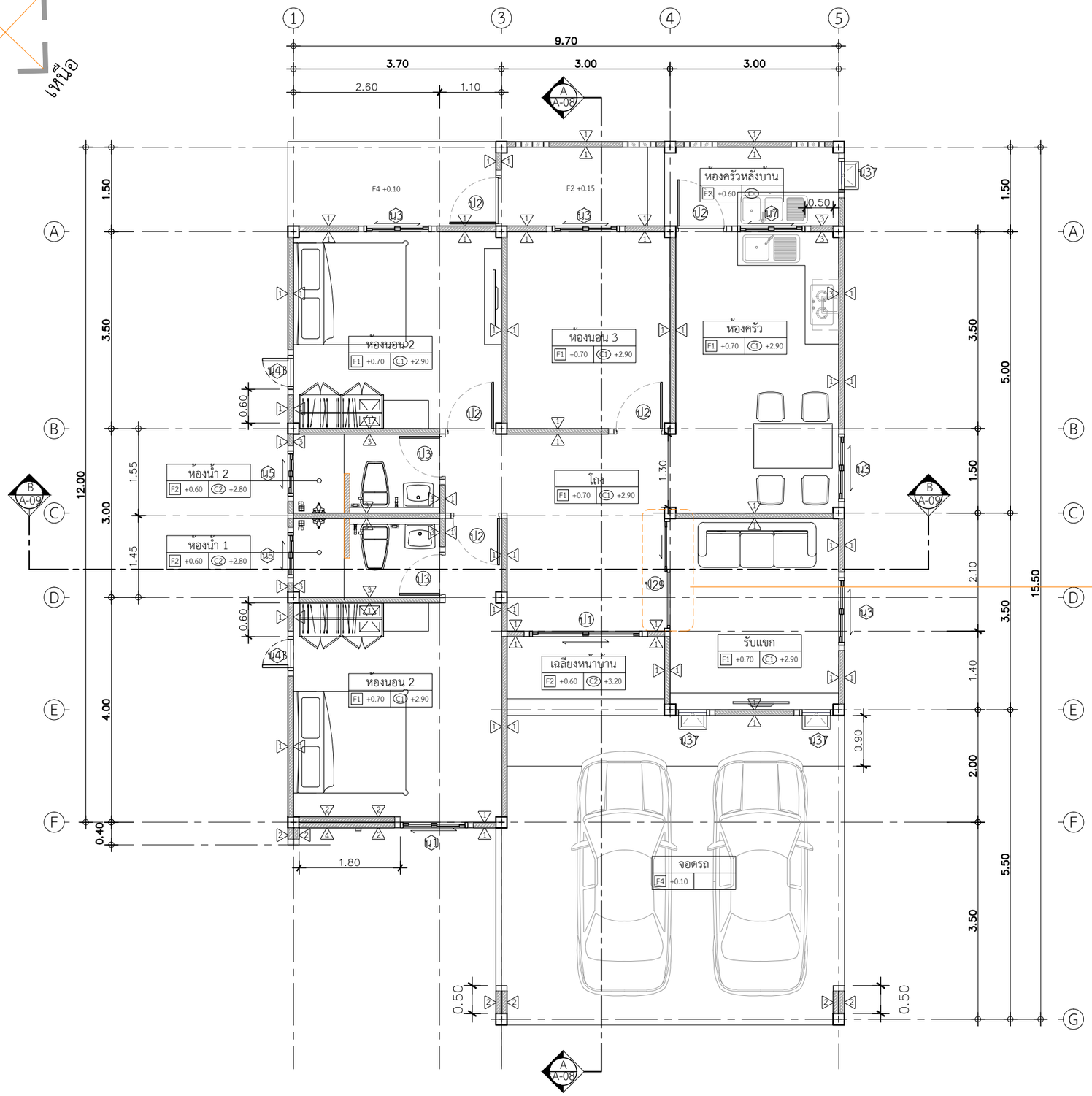

รายการประกอบแบบพื้น

F	ประเภทของวัสดุพื้น
F1	พื้นปูกระเบื้องแกรนิตโต้ 60x60 ซม. นาโนครีมเรียบ หรือเทียบเท่า - บัวพื้นสำเร็จรูป ขนาด 10 ซม. ทาสี ระบุสีภายหลัง
F2	พื้นปูกระเบื้อง กันลื่น ระบุแบบภายหลัง
F3	พื้นคอนกรีตขัดหยาบ
F4	พื้นคอนกรีตขัดมันเรียบ

รายการประกอบแบบผนัง

W	ประเภทของวัสดุสร้างผนัง
1	ผนังก่ออิฐมอญ ฉาบเรียบทาสีระบุสีภายหลัง
2	ผนังก่ออิฐมอญเต็มแผ่น ฉาบเรียบทาสีระบุสีภายหลัง
3	ผนังก่ออิฐมอญ กรุกระเบื้องระบุแบบภายหลัง
4	ผนังก่ออิฐมวลู ฉาบปูนเรียบ ไม้ผนังบังใบ 8" ลายเสี้ยน G2 (2ร่อง) สีงา (11 x 200 x 3050 mm.) คอนวูด
5	ผนังก่ออิฐมอญ ฉาบปูนเรียบ ทาสีJotun Texture Profile Paint สีนูนโปรไฟล์โจ๊ตัน ชนิดหยาบ

รายการประกอบแบบฝ้าเพดาน

C	ประเภทของวัสดุฝ้าเพดาน
C1	ฝ้าเพดานภายใน ใช้ยิปซัมบอร์ดขนาด 1.20x2.40 ม. หนา 9 ม.ม. ชนิดธรรมดาตราช้าง แบบขอบลาดฉาบรอยต่อเรียบ โครงคร่าวเหล็กเคลือบสังกะสี
C2	ฝ้าเพดานห้องน้ำ ใช้ยิปซัมบอร์ดขนาด 1.20x2.40 ม. หนา 9 ม.ม. ชนิดทนชื้นตราช้าง แบบขอบลาดฉาบรอยต่อเรียบโครงคร่าวเหล็กเคลือบสังกะสี

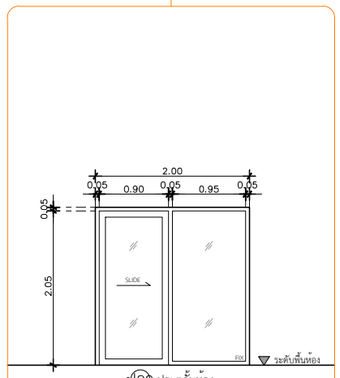

D29 ประตูกั้นห้อง

ประเภท	ประตูบานเลื่อนแขวนเดี่ยว พร้อมช่องแสงติดตาย
วงกบ	อลูมิเนียม สีดำ 2"x4"หนา 1.2 มม.
กรอบบาน	อลูมิเนียม สีดำ หนา 1.2 มม.
ลูกฟัก	กระจกเขียวตัดแสงหนา 6 มม.
มือจับ	มาตรฐานบานเลื่อน
อุปกรณ์	มาตรฐานบานเลื่อน
ช่องแสง	

แปลนพื้นชั้นล่าง

IN SCALE 1 : 75

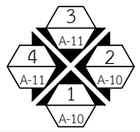

QDHouse คิวดีเฮ้าส์

PROJECT

DATE :

ARCHITECT

STRUCTURAL ENGINEER

SANITARY ENGINEER
-

MECHANICAL ENGINEER
-

LANDSCAPE PROJECT
-

REVISE

No.	Detail	Date

KEY PLAN

DRAWING TITLE

SCALE :

Drawing No:

Sheet No : 00

DOCUMENT No :