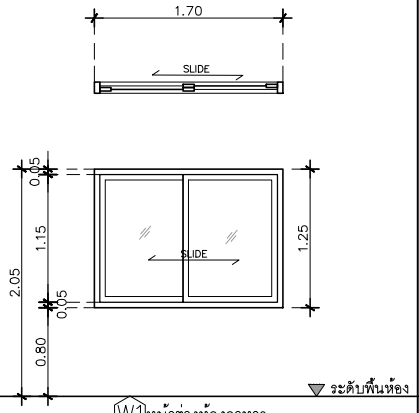

W1 หน้าต่างห้องอาหาร

ประเภท	หน้าต่างบานเลื่อนสลับ
วงกบ	อลูมิเนียม สีขาว 2"x4"หนา 1.2 มม
กรอบบาน	อลูมิเนียม สีขาว หนา 1.2 มม
ลูกฟัก	กระจกเขียวตัดแสง หนา 5 มม
มือจับ	มาตรฐานบานเลื่อน
อุปกรณ์	มาตรฐานบานเลื่อน
ช่องแสง	

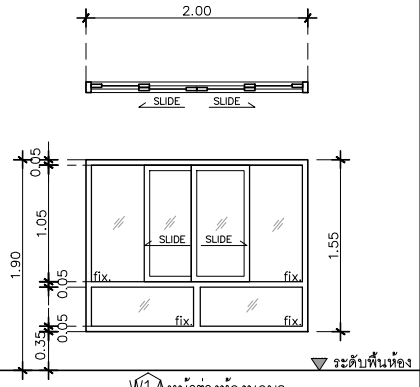

W1A หน้าต่างห้องนอน2

ประเภท	หน้าต่างบานเลื่อนคู่ช่องแสงติดตายด้านล่าง
วงกบ	อลูมิเนียม สีขาว 2"x4"หนา 1.2 มม
กรอบบาน	อลูมิเนียม สีขาว หนา 1.2 มม
ลูกฟัก	กระจกเขียวตัดแสง หนา 5 มม
มือจับ	มาตรฐานบานเลื่อน
อุปกรณ์	มาตรฐานบานเลื่อน
ช่องแสง	บานฟิกซ์ ด้านล่าง

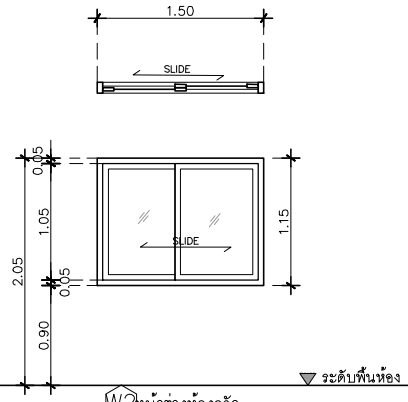

W2 หน้าต่างห้องครัว

ประเภท	หน้าต่างบานเลื่อนสลับ
วงกบ	อลูมิเนียม สีขาว 2"x4"หนา 1.2 มม
กรอบบาน	อลูมิเนียม สีขาว หนา 1.2 มม
ลูกฟัก	กระจกเขียวตัดแสง หนา 5 มม
มือจับ	มาตรฐานบานเลื่อน
อุปกรณ์	มาตรฐานบานเลื่อน
ช่องแสง	

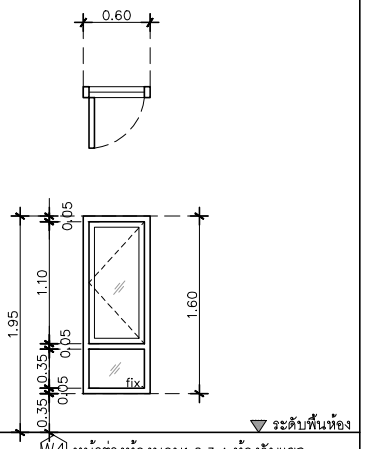

W4 หน้าต่างห้องนอน1,2,3,4,ห้องรับแขก

ประเภท	หน้าต่างบานกระทุ้งเดี่ยวพร้อมช่องแสงล่าง
วงกบ	อลูมิเนียม สีขาว 2"x4"หนา 1.2 มม
กรอบบาน	อลูมิเนียม สีขาว หนา 1.2 มม
ลูกฟัก	กระจกเขียวตัดแสง หนา 5 มม
มือจับ	มาตรฐานบานเปิด
อุปกรณ์	มาตรฐานบานเปิด
ช่องแสง	บานฟิกซ์ ด้านล่าง

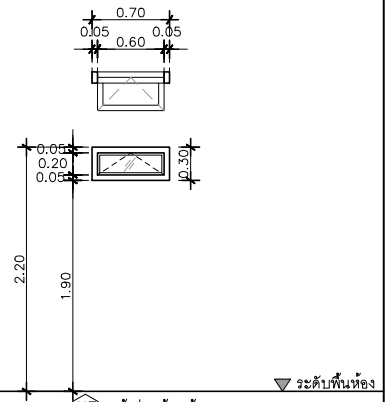

W5 หน้าต่างห้องน้ำ

ประเภท	หน้าต่างบานกระทุ้งเดี่ยว
วงกบ	อลูมิเนียม สีขาว 2"x4"หนา 1.2 มม
กรอบบาน	อลูมิเนียม สีขาว หนา 1.2 มม
ลูกฟัก	กระจกเขียวฝ้า สีขาวขุ่น หนา 5 มม
มือจับ	มาตรฐานบานเปิด
อุปกรณ์	มาตรฐานบานเปิด
ช่องแสง	

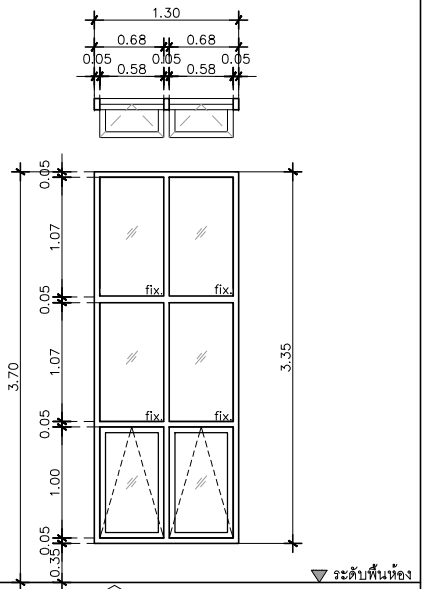

W6 หน้าต่างชานพักบันได

ประเภท	หน้าต่างบานกระทุ้งคู่ล่าง
วงกบ	อลูมิเนียม สีขาว 2"x4"หนา 1.2 มม
กรอบบาน	อลูมิเนียม สีขาว หนา 1.2 มม
ลูกฟัก	กระจกเขียวตัดแสง หนา 5 มม
มือจับ	มาตรฐานบานเปิด
อุปกรณ์	มาตรฐานบานเปิด
ช่องแสง	บานฟิกซ์ ด้านบน

QDHouse

PROJECT
โครงการ บ้านเซนส์ เนเจอร์
บ้านพักอาศัย คสล 1 ชั้น

DATE :

ARCHITECT

STRUCTURAL ENGINEER

SANITARY ENGINEER

MECHANICAL ENGINEER
-

LANDSCAPE PROJECT
-

REVISE

No.	Detail	Date

KEY PLAN

DRAWING TITLE
แบบขยายหน้าต่าง

SCALE : 1: 50

Drawing No: A-15

Sheet No : 15 00

DOCUMENT No :