พื้นที่ปูกระเบื้อง 6.75 ตร.ม.

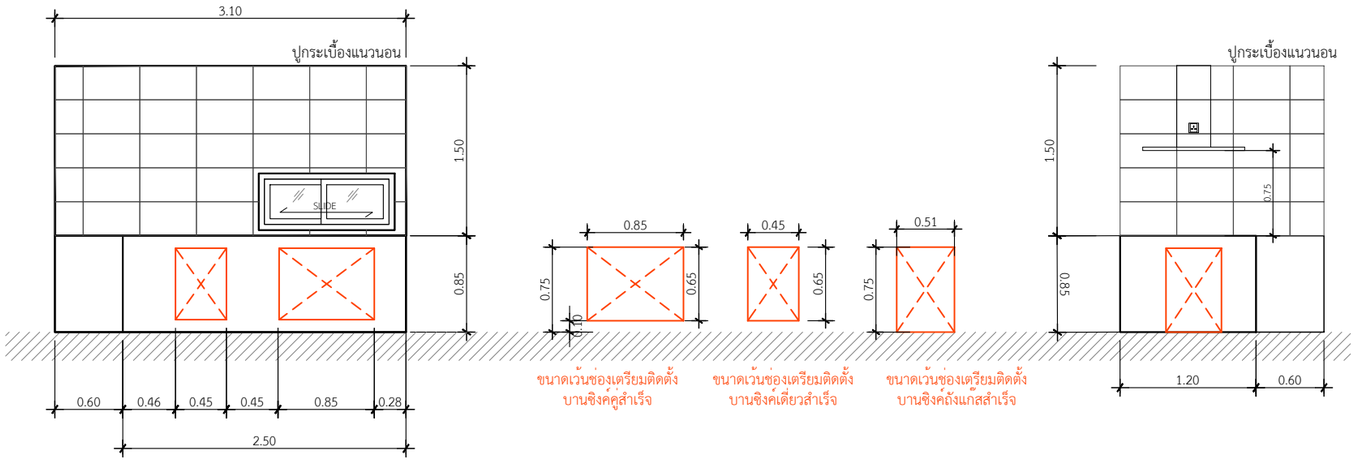

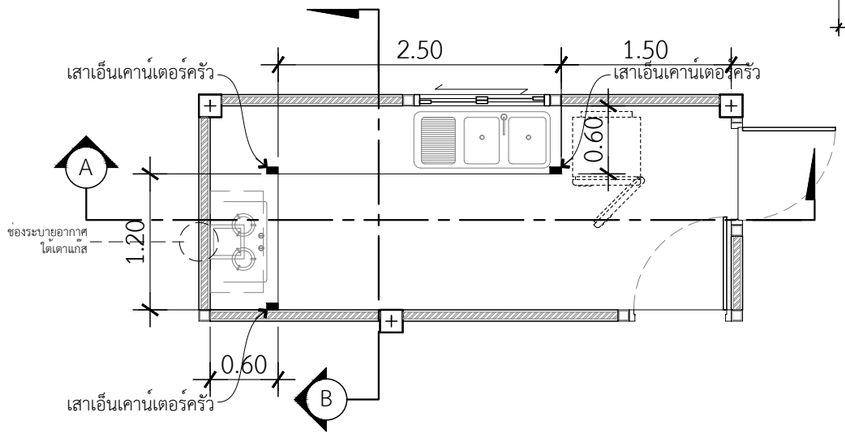

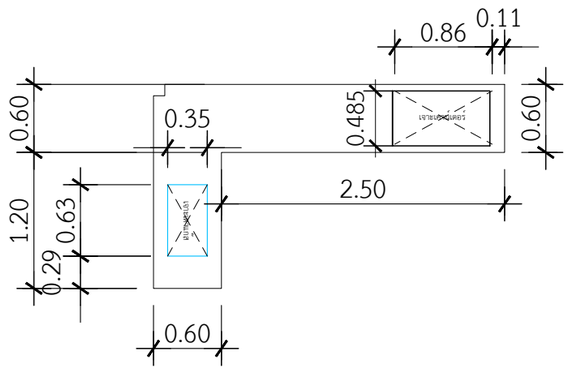

ขนาดเจาะเคาน์เตอร์ซิงค์ 2 หลุม 0.86x0.485 m
ขนาดเจาะเตาแก๊สแบบฝัง 0.63x0.35 m.

**TOP กระเบื้องแกนนิตโต้ 60 x 60 สีดำ
**บานซิงค์สำเร็จ ยี่ห้อ KING บานคู่ , ใต้เตาแก๊ส 1บาน สีขาว
**กระเบื้อง แพรวผกา-ขาว 12 x 20
** คิ้วกระเบื้อง PVC ขนาด 1.4cm.x2.0m.X14mm.
(หนา) สีขาวเงา

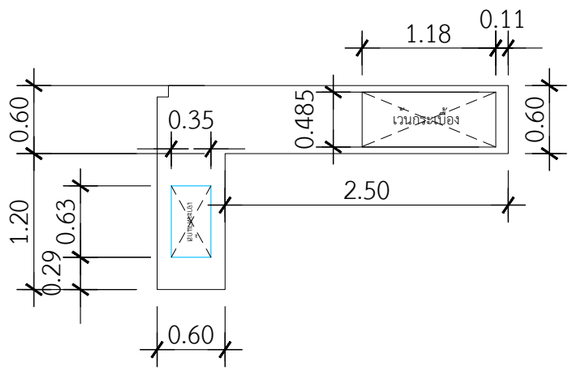

ขนาดเว้นกระเบื้องซิงค์ 2 หลุม 1.18x0.485 m.
ขนาดเว้นกระเบื้องเตาแก๊สแบบฝัง 0.63x0.35m.

แปลนขยายเคาน์เตอร์ห้องครัว

INSCALE 1 : 50

QDBuild คิวดีบิลด์

PROJECT
บ้านพักอาศัย ค.ส.ล. 1 ชั้น

DATE :

ARCHITECT

STRUCTURAL ENGINEER

SANITARY ENGINEER
-

MECHANICAL ENGINEER
-

LANDSCAPE PROJECT
-

REVISE

No.	Detail	Date

OWNER

DRAWING TITLE

SCALE :

Drawing No:

Sheet No : 33

DOCUMENT No :