9.88 ตร.ม

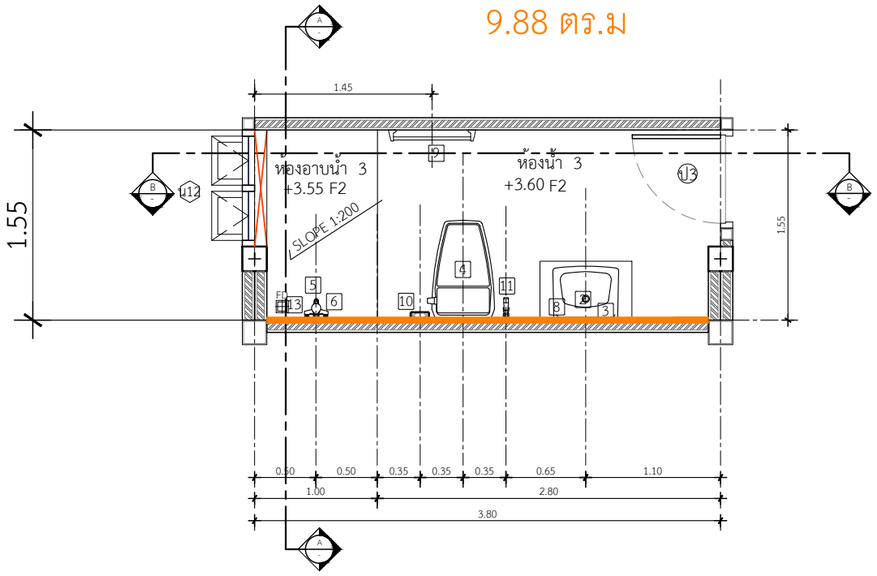

แปลนขยายห้องน้ำ 3

IN SCALE 1 : 50

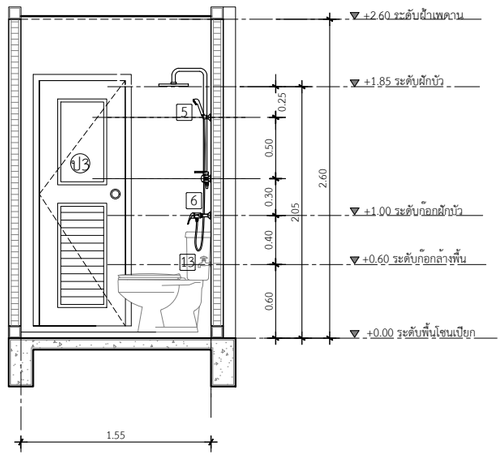

รูปตัดขยายห้องน้ำ 3 แนว A

IN SCALE 1 : 50

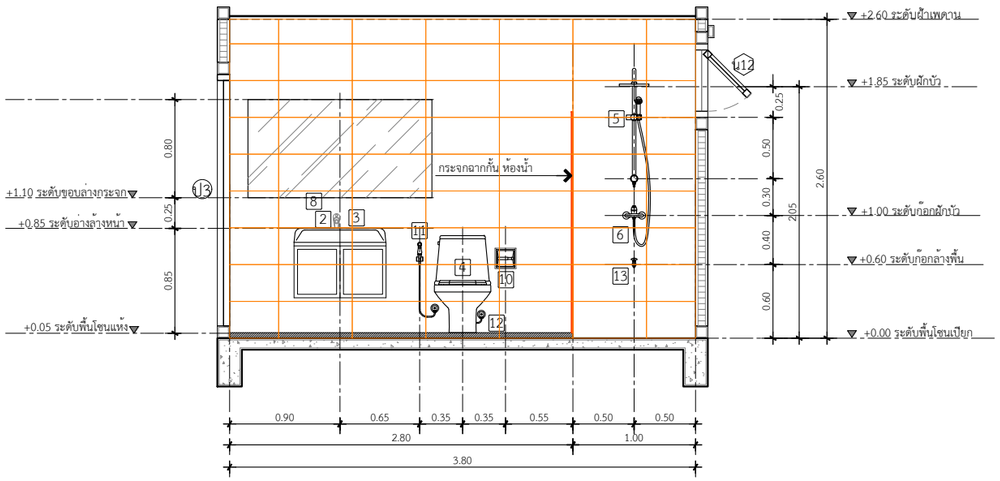

รูปตัดขยายห้องน้ำ 3 แนว B

IN SCALE 1 : 50

รายละเอียด:30*60 สโตนเฮน

'ผนังเรนเชาเวอร์1,2,3

** แนบแบบขยายระยะ / การติดตั้งสุขภัณฑ์

QDBuild คิวดีบิลด์

PROJECT

บ้านพักอาศัย ค.ส.ล. 2 ชั้น
(แบบบ้าน millingtonia)

DATE :

ARCHITECT

STRUCTURAL ENGINEER

SANITARY ENGINEER
-

MECHANICAL ENGINEER
-

LANDSCAPE PROJECT
-

REVISE

No.	Detail	Date

OWNER

DRAWING TITLE

SCALE :

Drawing No:

Sheet No : 33

DOCUMENT No :