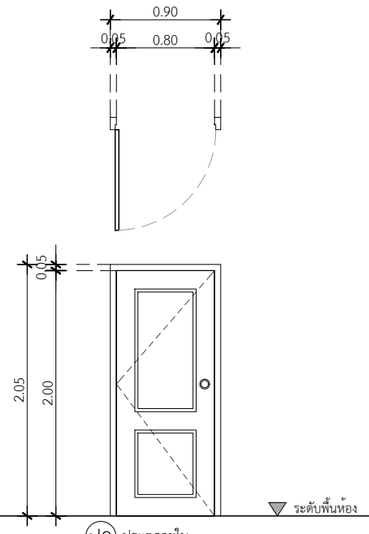

ปว2 ประตูภายใน

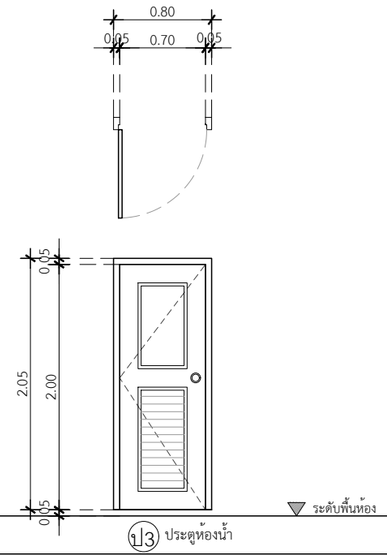

ปว3 ประตูห้องน้ำ

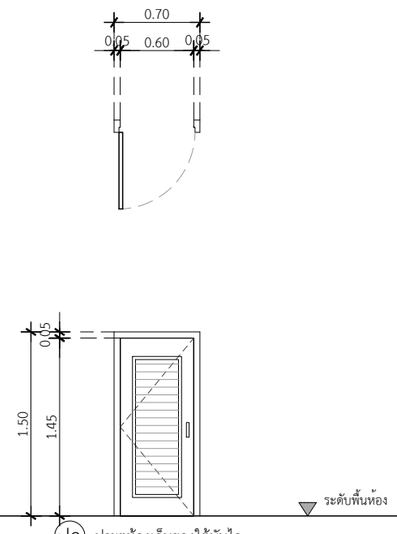

ปว9 ประตูห้องเก็บของใต้บันได

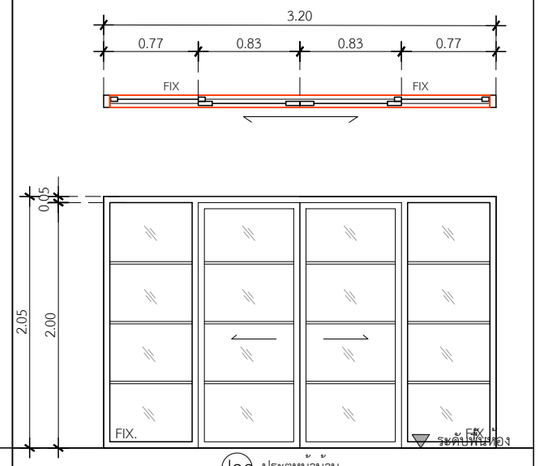

ปว36 ประตูหน้าบ้าน

ประเภท	ประตูบานเปิดเดี่ยว	ประเภท	ประตูบานเปิดเดี่ยว	ประเภท	ประตูบานเปิดเดี่ยว	ประเภท	ประตูบานเลื่อน กว้าง 1.10ม.พร้อมช่องแสงด้านข้าง
วงกบ	วงกบไม้สังเคราะห์แบบซับเฟรม	วงกบ	วงกบไม้สังเคราะห์แบบซับเฟรม	วงกบ	-	วงกบ	อลูมิเนียม สีเทาซาฮาร่า 2"x4"หนา 1.2 มม.
กรอบบาน	ไม้เนื้อแข็งทึบ กรุเมลามีน	กรอบบาน	UPVC	กรอบบาน	UPVC สีขาว	กรอบบาน	อลูมิเนียม สีเทาซาฮาร่า หนา 1.2 มม.
ลูกฟัก	บานประตูโครงไม้กรุเมลามีน	ลูกฟัก	บาน UPVC	ลูกฟัก	บาน UPVC ซ้อนเกล็ด ติดมุ้งลวดกันแมลง	ลูกฟัก	-
มือจับ	ลูกบิดก้านโยก	มือจับ	ลูกบิดห้องน้ำ ไม่มีกุญแจ	มือจับ	มาตรฐานมือจับ	มือจับ	มาตรฐานบานเลื่อน
อุปกรณ์	บานพับเหล็ก 4"x3" ,Door stop : สีสแตนเลส มาตรฐานโครงการ	อุปกรณ์	บานพับเหล็ก 4"x3" ,Door stop : สีสแตนเลส มาตรฐานโครงการ	อุปกรณ์	บานพับเหล็ก 4"x3" ,Door stop : สีสแตนเลส มาตรฐานโครงการ	อุปกรณ์	มาตรฐานบานเลื่อน
ช่องแสง	-	ช่องแสง	-	ช่องแสง	-	ช่องแสง	บานฟิกซ์ ด้านข้างซ้ายขวา

** กำหนดระดับออฟเมตรอยู่ที่ 1.00 เมตร (หลังกระเบื้องพื้น)

** บริเวณจับเซี้ยม ประตู - หน้าต่างทั้งหมด

** PDATE ใช้วงกบซับเฟรมUPVC Techo

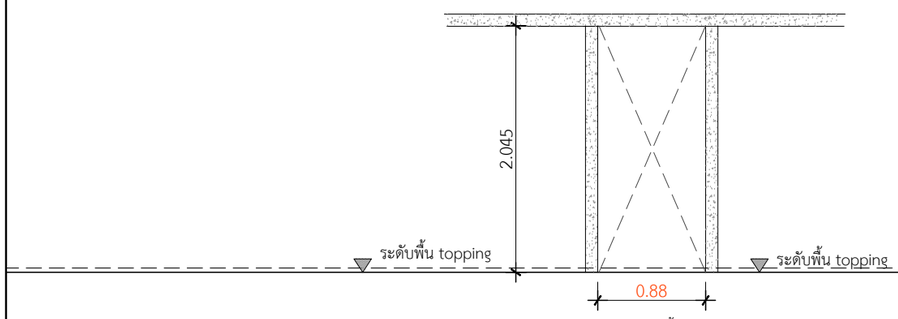

ประตูหลังบ้าน
เตรียมช่องสำหรับวงกบซับเฟรม
เว้น 88.0ซม. สำหรับประตูบาน 80ซม.

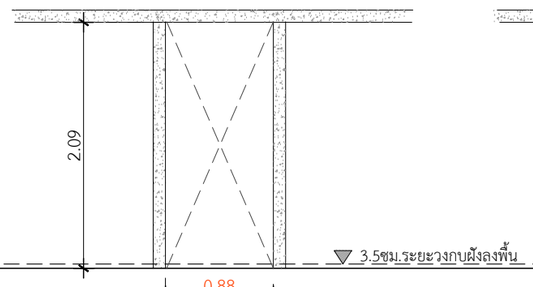

ประตูห้องนอน
เตรียมช่องสำหรับวงกบซับเฟรม
เว้น 88.0ซม. สำหรับประตูบาน 80ซม.

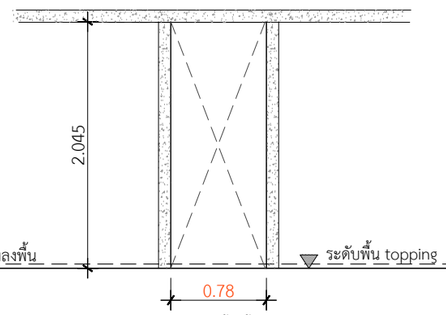

ประตูห้องน้ำ
เตรียมช่องสำหรับวงกบซับเฟรม
เว้น 78.0ซม. สำหรับประตูบาน 70ซม.

คิวดีบิลด์ QDBuild

PROJECT

บ้านพักอาศัย ค.ส.ล. 2 ชั้น
(แบบบ้าน millingtonia)

DATE :

ARCHITECT

STRUCTURAL ENGINEER

SANITARY ENGINEER
-

MECHANICAL ENGINEER
-

LANDSCAPE PROJECT
-

REVISE

No.	Detail	Date

OWNER

DRAWING TITLE

แบบขยายประตู

SCALE : 1: 50

Drawing No:

Sheet No : 33

DOCUMENT No :