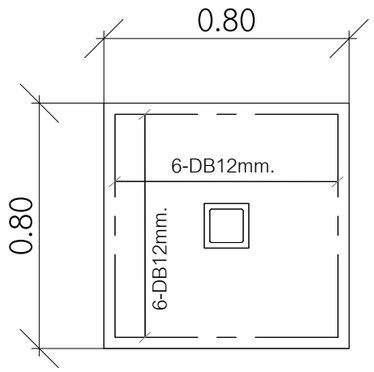

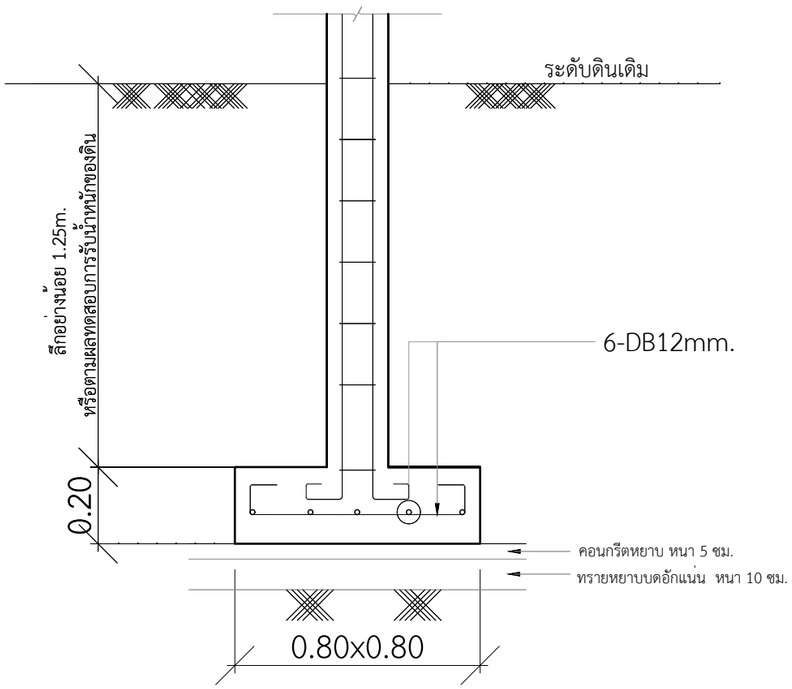

F1

รายละเอียดการเสริมเหล็กเสา

COLUMN NO. หมายเลขเสา	ตอม่อ BUNTING	พื้นชั้น 1 1st STORY PLAN
C1	0.20 × 0.20 4 DB12mm. ปRB6 @0.15m.	0.20 × 0.20 4 DB12mm. ปRB6 @0.15m.
C2	0.20 × 0.20 4 DB12mm. ปRB6 @0.15m.	0.15 × 0.15 4 DB12mm. ปRB6 @0.15m.

แบบขยายโครงสร้างเสา

IN SCALE 1 : 20

DBuild ดีบิลด์

PROJECT
บ้านพักอาศัย ค.ส.ล. 1 ชั้น

DATE :

ARCHITECT

STRUCTURAL ENGINEER

SANITARY ENGINEER
-

MECHANICAL ENGINEER
-

LANDSCAPE PROJECT
-

REVISE

No.	Detail	Date

OWNER

DRAWING TITLE

SCALE : 1: 20

Drawing No:

Sheet No : 33

DOCUMENT No :