**ตู้แขวน ยี่ห้อ MJ KITCHENสีเทาลายไม้

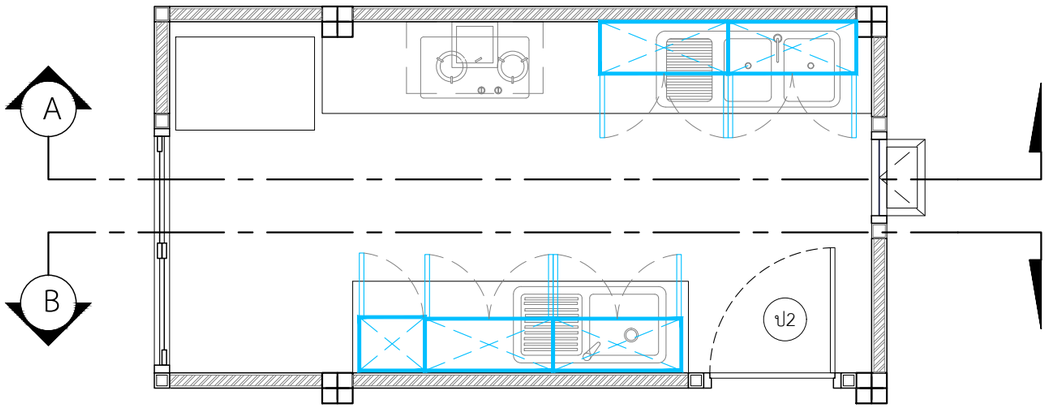

แปลนขยายเคาน์เตอร์ห้องครัว

INSCALE 1 : 75

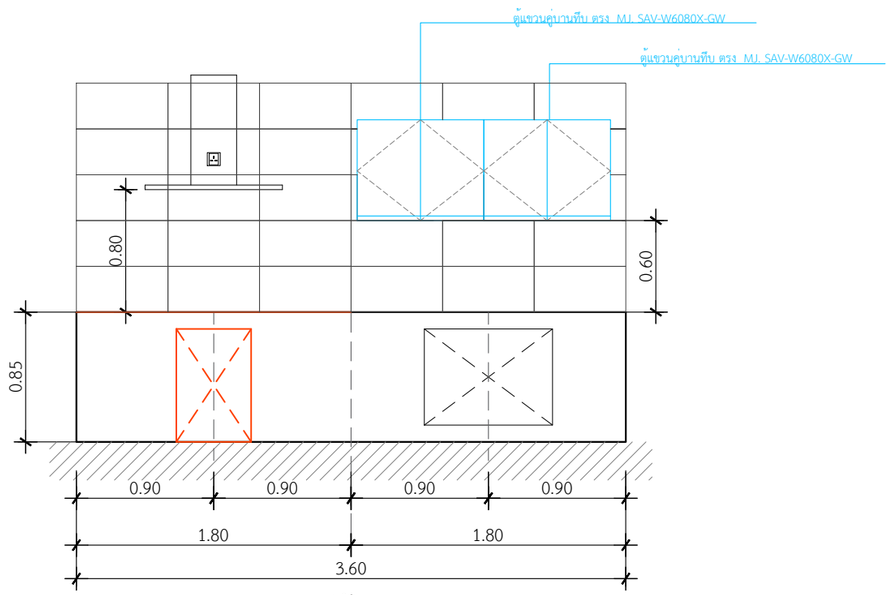

รูปตัด A-A

INSCALE 1 : 75

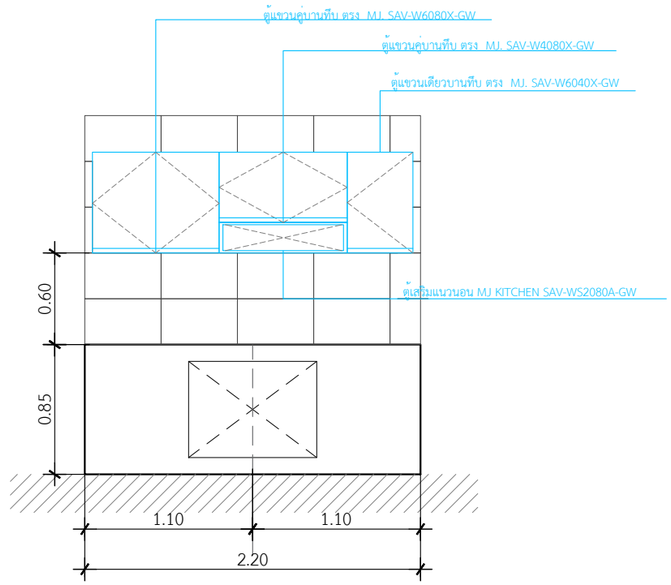

รูปตัด A-A

INSCALE 1 : 75

ตู้แขวนคู่บานทึบ MJ. SAV-W6080X-GW = 3 ตู้

ตู้แขวนคู่บานทึบ MJ. SAV-W4080X-GW = 1 ตู้

ตู้แขวนเดียวบานทึบ MJ. SAV-W6040X-GW = 1 ตู้

ตู้เสริมแนวนอน MJ KITCHEN SAV-WS2080A-GW = 1 ตู้

แปลนติดตั้งตู้แขวน

INSCALE 1 : 75

QDBuild คิวดีบิลด์

PROJECT

บ้านพักอาศัย ค.ส.ล. 1 ชั้น
(แบบบ้านClassic Peony)

DATE :

ARCHITECT

STRUCTURAL ENGINEER

SANITARY ENGINEER
-

MECHANICAL ENGINEER
-

LANDSCAPE PROJECT
-

REVISE

No.	Detail	Date

OWNER

DRAWING TITLE

SCALE :

Drawing No:

Sheet No : 33

DOCUMENT No :