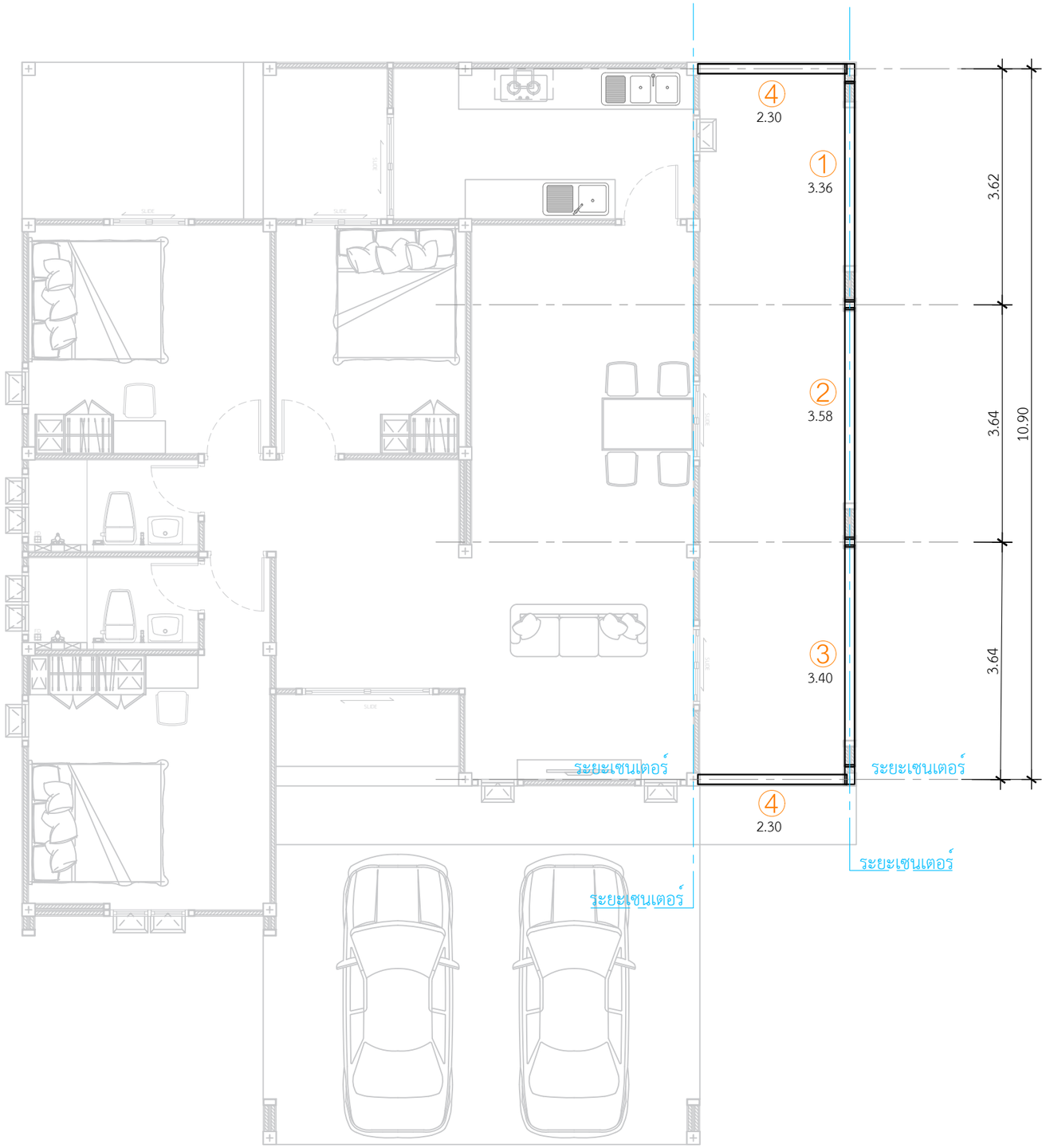

ติดตั้งเสาโรงจอดรถ
หนา 15" x 15"
(0.381 x 0.381 x 3.20m.)

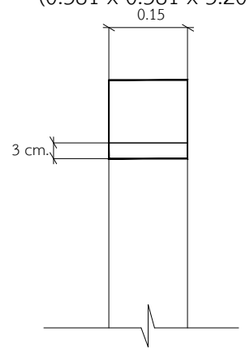

ติดตั้งเสาโรงจอดรถ
หนา 15" x 30"
(0.381 x 0.762 x 3.20m.)

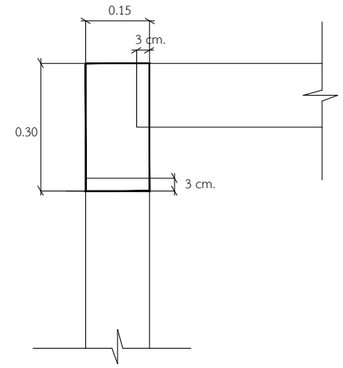

① คานโรงจอดรถ ยาว 3.36 = 1 ท่อน

② คานโรงจอดรถ ยาว 3.58 = 1 ท่อน

③ คานโรงจอดรถ ยาว 3.40 = 1 ท่อน

④ คานโรงจอดรถ ยาว 2.30 = 2 ท่อน

*ใช้เสาโรงจอดรถขนาด หน้า 15" x 30" = 2 ต้น
*ใช้เสาโรงจอดรถขนาด หน้า 15" x 15" = 4 ต้น

แปลนคานบนทางเดินข้างบ้าน

IN SCALE 1 : 75

QDBuild คิวดีบิลด์

PROJECT

บ้านพักอาศัย ค.ส.ล. 1 ชั้น
(แบบบ้านClassic Peony)

DATE :

ARCHITECT

STRUCTURAL ENGINEER

SANITARY ENGINEER
-

MECHANICAL ENGINEER
-

LANDSCAPE PROJECT
-

REVISE

No.	Detail	Date

OWNER

DRAWING TITLE

SCALE :

Drawing No:

Sheet No : 33

DOCUMENT No :