ห้องน้ำ 1
ลายกระเบื้องผนังเรนชาวเวอร์
กระเบื้อง คาแร็กซิส(II) 12x24 เทาอ่อน
ปูแนวนอน
**คิ้วอลูสีทรายเงิน

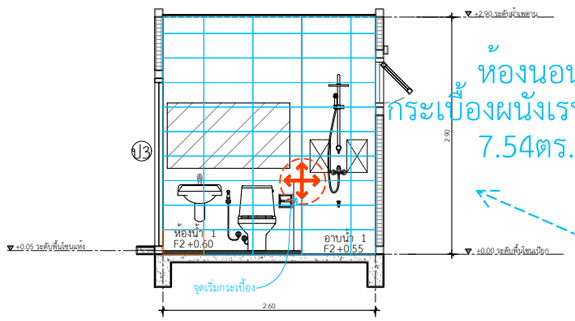

รูปตัดขยายห้องน้ำ 1 แนว B
IN SCALE 1 : 50

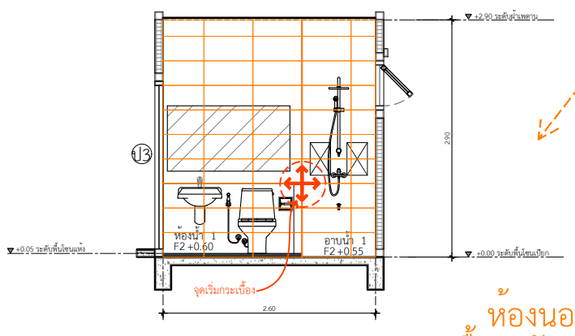

รูปตัดขยายห้องน้ำ 2 แนว B
IN SCALE 1 : 50

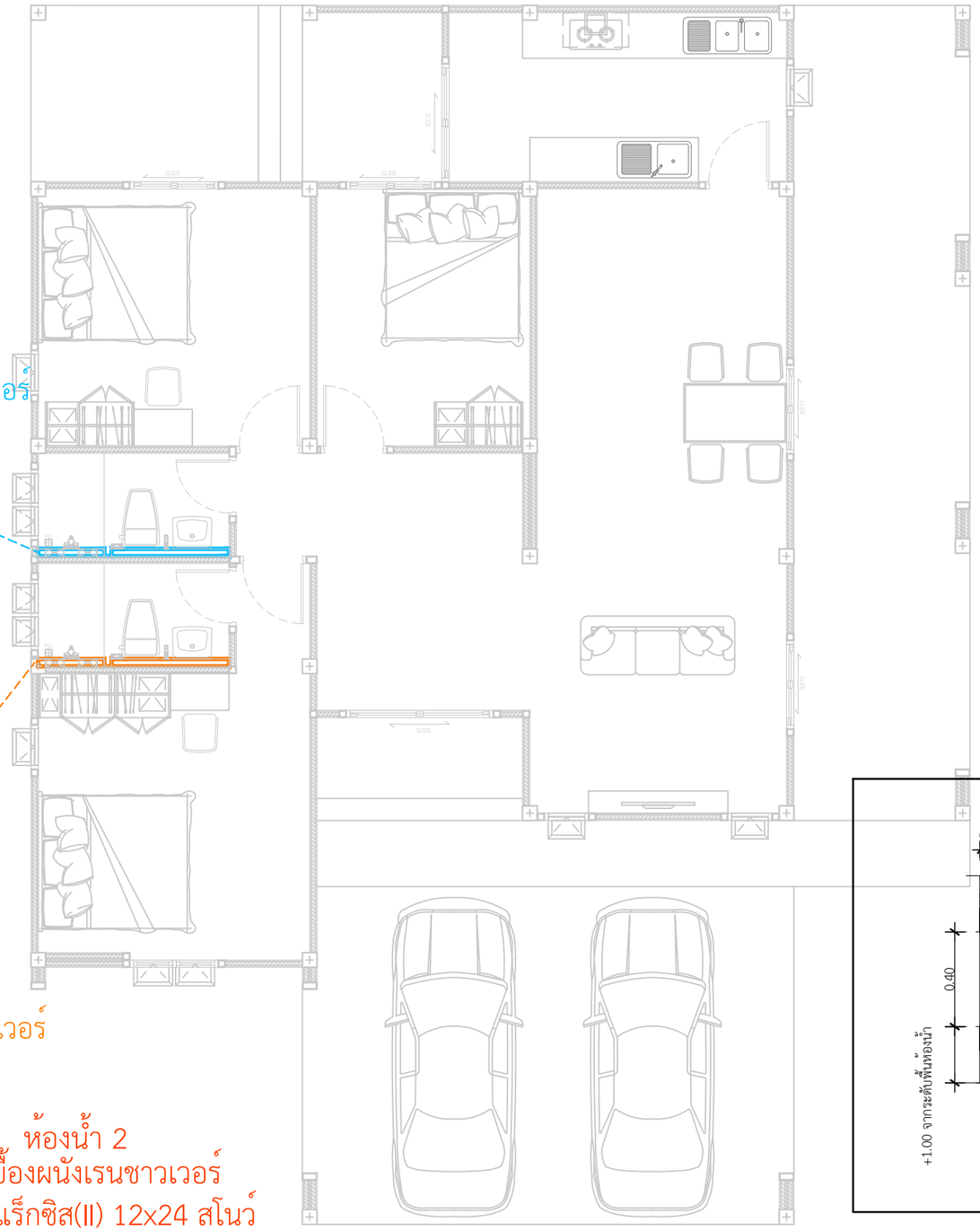

ห้องนอน1
กระเบื้องผนังเรนชาวเวอร์
7.54ตร.ม.

ห้องนอน2
กระเบื้องผนังเรนชาวเวอร์
7.54ตร.ม.

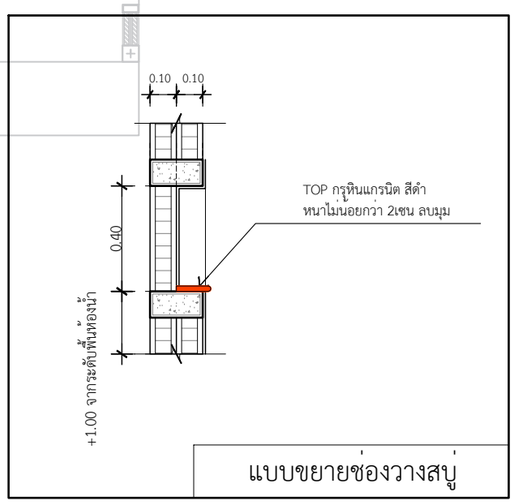

ห้องน้ำ 2
ลายกระเบื้องผนังเรนชาวเวอร์
กระเบื้อง คาแร็กซิส(II) 12x24 สโนว์
ปูแนวนอน
**คิ้วอลูสีทรายเงิน

แบบขยายกระเบื้องผนัง-เรนชาวเวอร์
IN SCALE 1 : 75

QDBuild คิวดีบิลด์

PROJECT
บ้านพักอาศัย ค.ส.ล. 1 ชั้น
(แบบบ้านClassic Peony)

DATE :
ARCHITECT
STRUCTURAL ENGINEER
SANITARY ENGINEER
MECHANICAL ENGINEER
LANDSCAPE PROJECT

REVISE

No.	Detail	Date

OWNER
DRAWING TITLE
SCALE : 1: 75
Drawing No:
Sheet No : 33
DOCUMENT No :