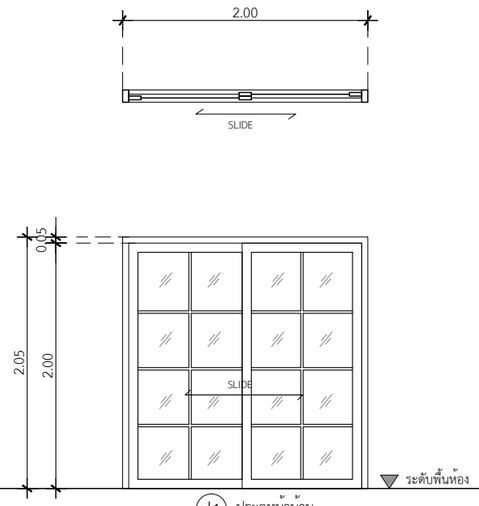

ป1 ประตูหน้าบ้าน

ประเภท	ประตูบานเลื่อนสลับ กว้าง 2.00ม.
วงกบ	อลูมิเนียม สีชาฮาร่า 2"x4"หนา 1.2 มม.
กรอบบาน	อลูมิเนียม สีชาฮาร่า หนา 1.2 มม.
ลูกฟัก	กระจกเขียวตัดแสงหนา 6 มม.
มือจับ	มาตรฐานบานเลื่อน
อุปกรณ์	มาตรฐานบานเลื่อน
ช่องแสง	-

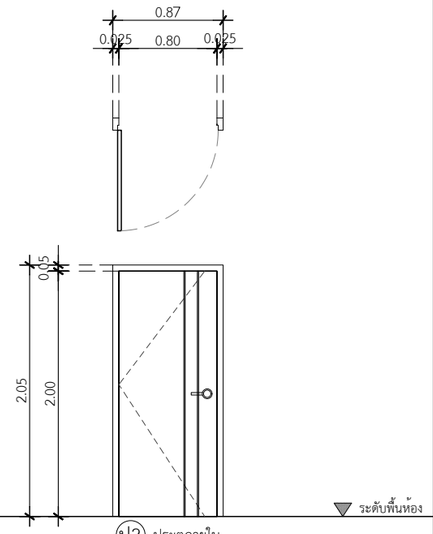

ป2 ประตูภายใน

ประเภท	ประตูบานเปิดเดี่ยว
วงกบ	วงกบสังเคราะห์แบบซับเฟรม UPVC
กรอบบาน	โครงไม้เนื้อแข็ง ตีโครงโดยรอบ
ลูกฟัก	บานกรุผิวเมลามีน
มือจับ	ลูกบิดแบบมีกุญแจชนิดก้านโยก ยี่ห้อตามมาตรฐาน (เจ้าของบ้านเปลี่ยนแปลง)
อุปกรณ์	บานพับเหล็ก 4"x3" ,Door stop : สีสแตนเลส มาตรฐานโครงการ
ช่องแสง	-

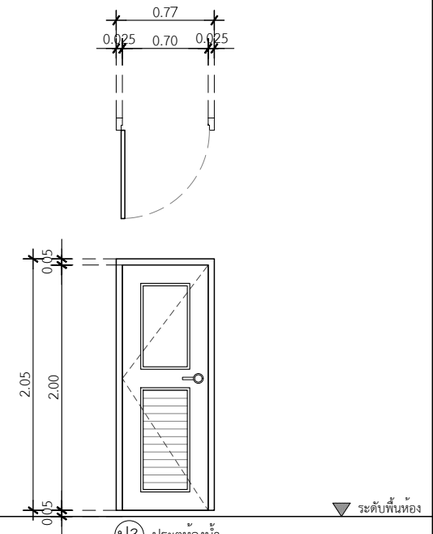

ป3 ประตูห้องน้ำ

ประเภท	ประตูบานเปิดเดี่ยว
วงกบ	วงกบสังเคราะห์แบบซับเฟรม UPVC
กรอบบาน	บาน UPVC
ลูกฟัก	บาน UPVC แบบมีช่องเกล็ด
มือจับ	ลูกบิดแบบไม่มีกุญแจชนิดก้านโยก ยี่ห้อตามมาตรฐาน (เจ้าของบ้านเปลี่ยนแปลง)
อุปกรณ์	บานพับเหล็ก 4"x3" ,Door stop : สีสแตนเลส มาตรฐานโครงการ
ช่องแสง	-

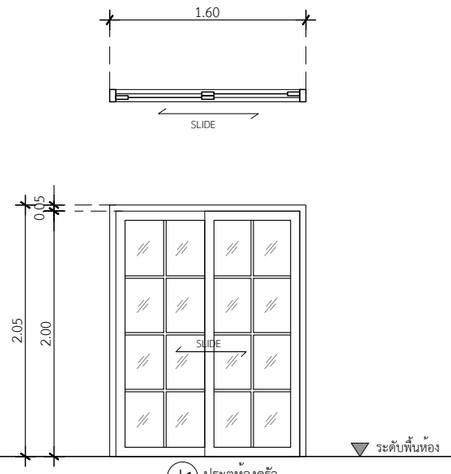

ป4 ประตูห้องครัว

ประเภท	ประตูบานเลื่อนสลับ กว้าง 1.60ม.พร้อมพักตกแต่ง
วงกบ	อลูมิเนียม สีชาฮารา 2"x4"หนา 1.2 มม.
กรอบบาน	อลูมิเนียม สีชาฮาร่า หนา 1.2 มม.
ลูกฟัก	กระจกเขียวตัดแสงหนา 6 มม.
มือจับ	มาตรฐานบานเลื่อน
อุปกรณ์	มาตรฐานบานเลื่อน
ช่องแสง	-

** กำหนดระดับออฟเมตรอยู่ที่ 1.00 เมตร (หลังกระเบื้องพื้น)

** บริเวณจับเซี้ยม ประตู - หน้าต่างทั้งหมด

** PDATE ใช้วงกบซับเฟรม PVC Techo

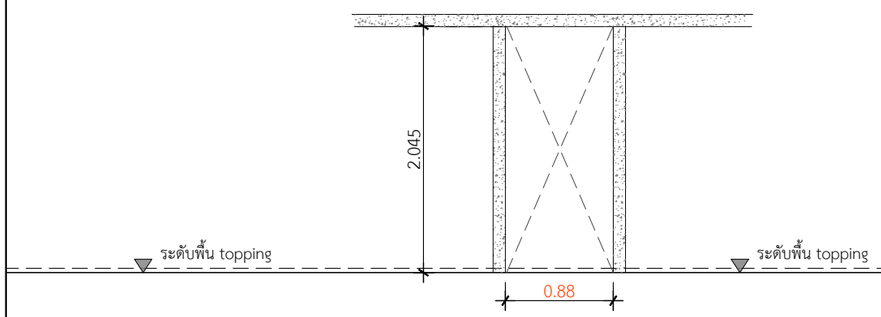

ประตูหลังบ้าน
เตรียมช่องสำหรับวงกบซับเฟรม
เว้น 88.0ซม. สำหรับประตูบาน 80ซม.

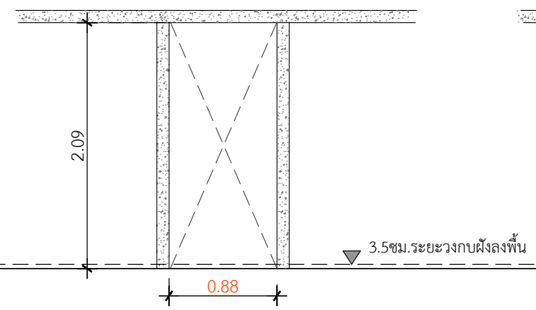

ประตูห้องนอน
เตรียมช่องสำหรับวงกบซับเฟรม
เว้น 88.0ซม. สำหรับประตูบาน 80ซม.

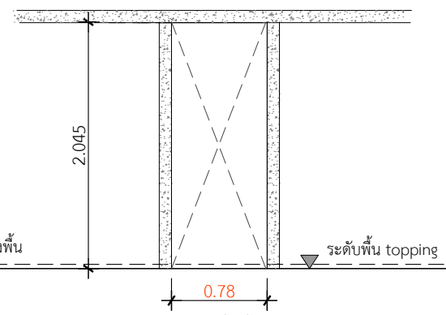

ประตูห้องน้ำ
เตรียมช่องสำหรับวงกบซับเฟรม
เว้น 78.0ซม. สำหรับประตูบาน 70ซม.

คิวดีบิลด์ QDBuild

PROJECT
บ้านพักอาศัย ค.ส.ล. 1 ชั้น
(แบบบ้านClassic Peony)

DATE :

ARCHITECT

STRUCTURAL ENGINEER

SANITARY ENGINEER
-

MECHANICAL ENGINEER
-

LANDSCAPE PROJECT
-

REVISE

No.	Detail	Date

OWNER

DRAWING TITLE
แบบขยายประตู

SCALE : 1: 50

Drawing No:

Sheet No : 33

DOCUMENT No :