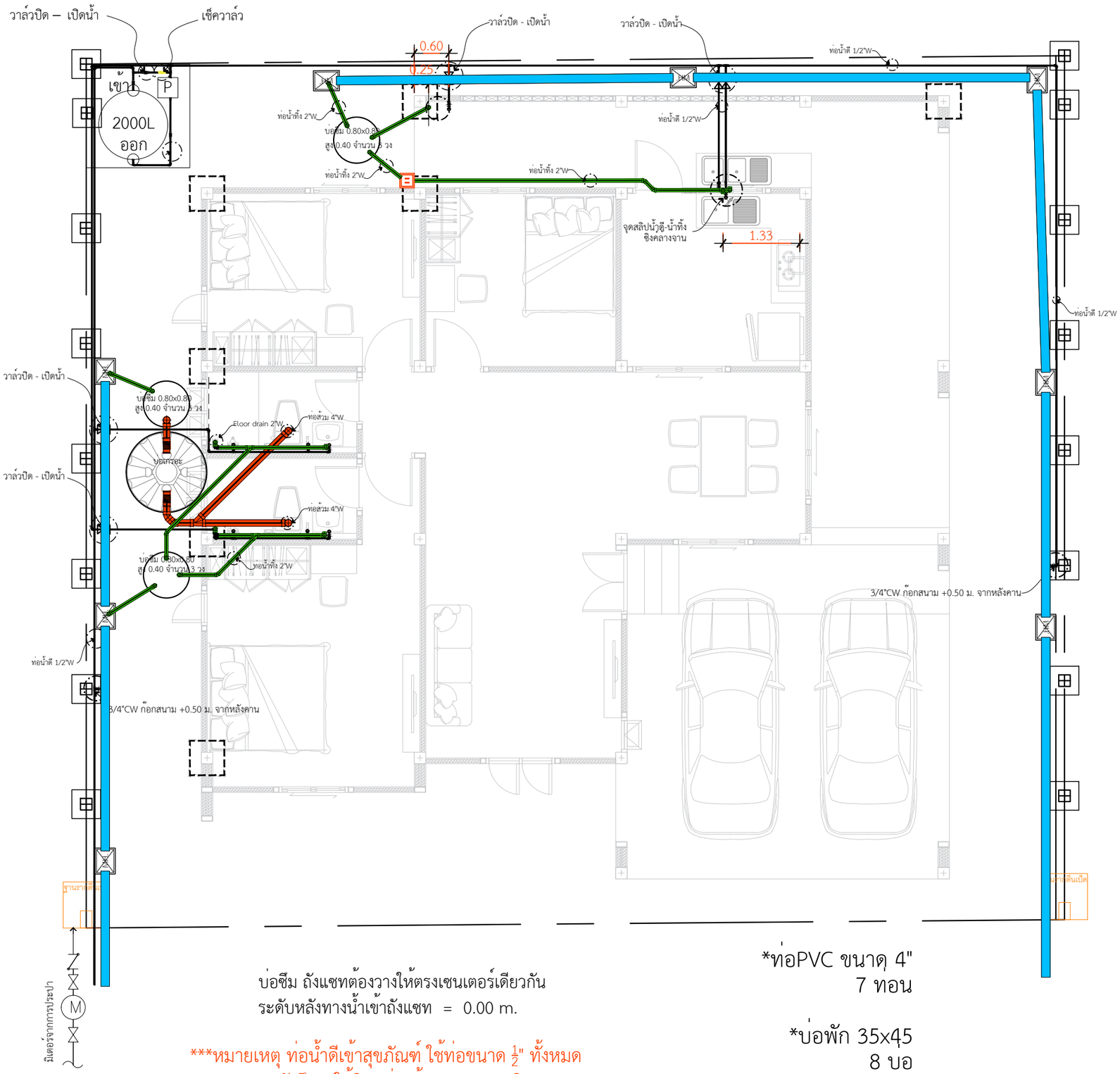

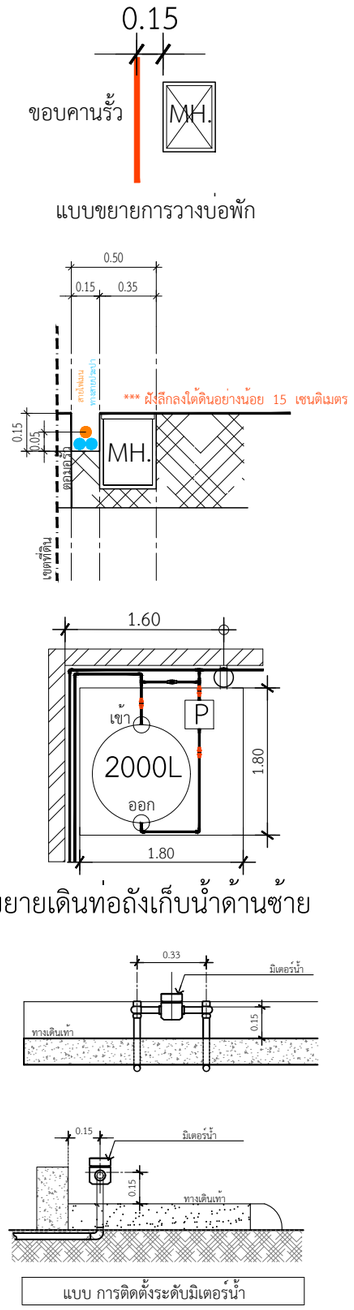

บ่อซึม ถังแซทต้องวางให้ตรงเซนเตอร์เดียวกัน
ระดับหลังทางน้ำเข้าถังแซท = 0.00 m.

***หมายเหตุ ท่อน้ำดีเข้าสุขภัณฑ์ ใช้ท่อขนาด $\frac{1}{2}$" ทั้งหมด
*** ฝังลึกลงใต้ดินอย่างน้อย 15 เซนติเมตร
***ท่ออากาศ สูง 3 เมตร

*ท่อPVC ขนาด 4"
7 ท่อน

*บ่อพัก 35x45
8 บ่อ

*ถังดักไขมัน ขนาด 45x45
1 บ่อ

แปลนสุขาภิบาล

IN SCALE 1 : 75

QDBuild คิวดีบิลด์

PROJECT
บ้านพักอาศัย ค.ส.ล. 1 ชั้น
(แบบบ้านClassic CallaRose)

DATE :

ARCHITECT

STRUCTURAL ENGINEER

SANITARY ENGINEER

MECHANICAL ENGINEER

LANDSCAPE PROJECT

REVISE

No.	Detail	Date

OWNER

DRAWING TITLE

SCALE :

Drawing No:

Sheet No : 33

DOCUMENT No :