กระเบื้อง SUPPER WHITE PL 30*60A

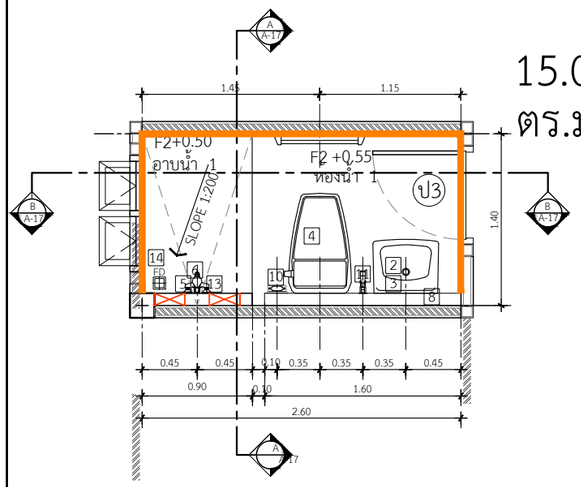

15.08
ตร.ม.

แปลนขยายห้องน้ำ 1
IN SCALE 1 : 50

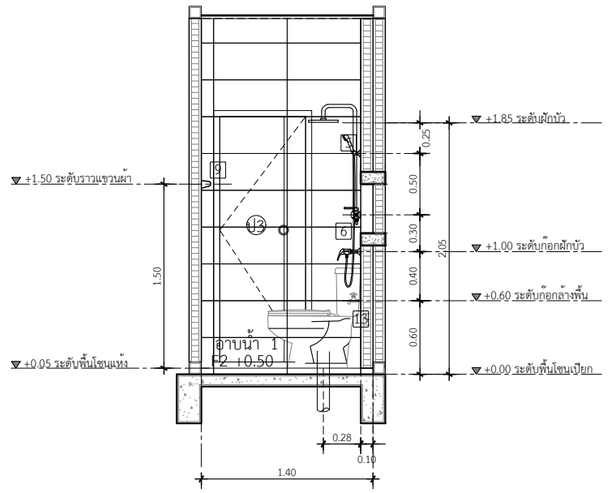

รูปตัดขยายห้องน้ำ 1 แนว A
IN SCALE 1 : 50

ห้องน้ำในห้องนอน ใช้ฝักบัวเรนชาวเวอร์
** ดูแบบขยายระยะการติดตั้งเพิ่ม

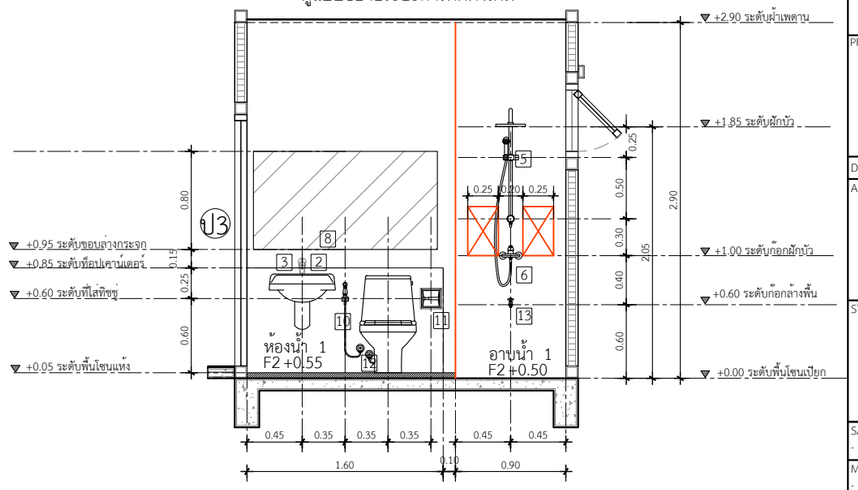

รูปตัดขยายห้องน้ำ 1 แนว B
IN SCALE 1 : 50

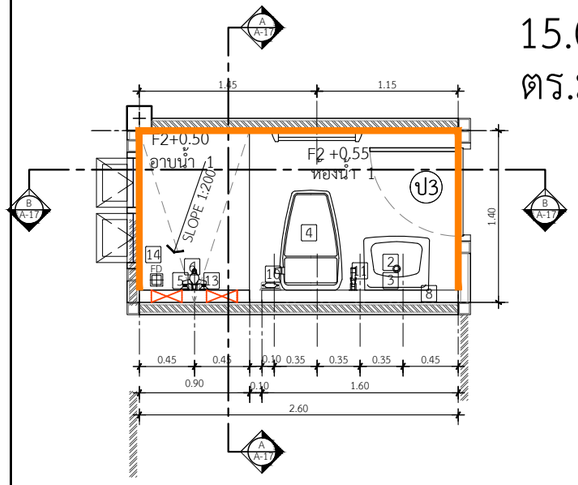

15.08
ตร.ม.

แปลนขยายห้องน้ำ 2
IN SCALE 1 : 50

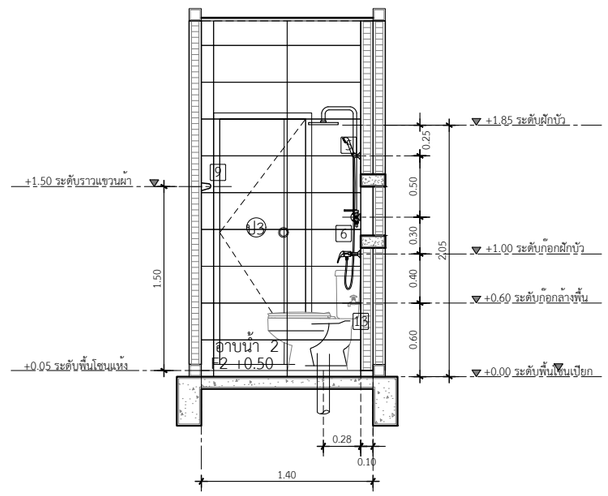

รูปตัดขยายห้องน้ำ 2 แนว A
IN SCALE 1 : 50

ห้องน้ำในห้องนอน ใช้ฝักบัวเรนชาวเวอร์
** ดูแบบขยายระยะการติดตั้งเพิ่ม

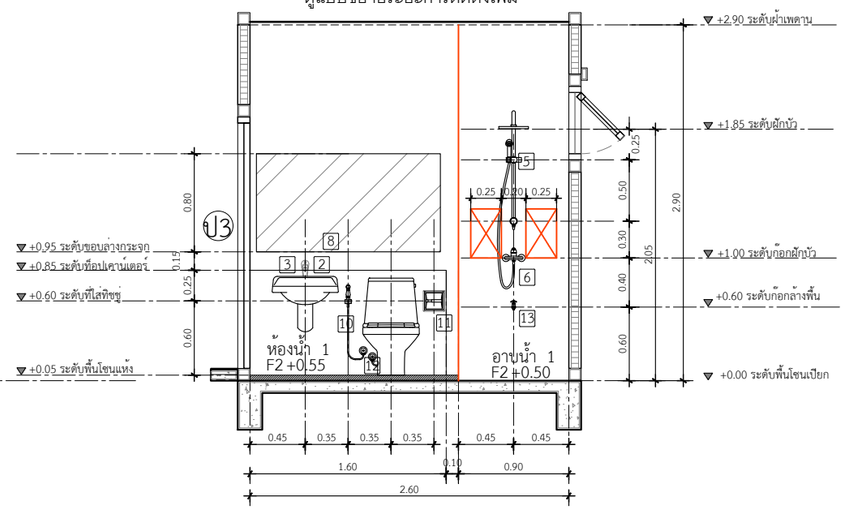

รูปตัดขยายห้องน้ำ 2 แนว B
IN SCALE 1 : 50

** แนบแบบขยายระยะ / การติดตั้งสุขภัณฑ์

QDBuild คิวดีบิลด์

PROJECT
บ้านพักอาศัย ค.ส.ล. 1 ชั้น
(แบบบ้านClassic CallaRose)

DATE :

ARCHITECT

STRUCTURAL ENGINEER

SANITARY ENGINEER

MECHANICAL ENGINEER

LANDSCAPE PROJECT

REVISE

No.	Detail	Date

OWNER

DRAWING TITLE
แบบขยายห้องน้ำ 1, 2

SCALE :

Drawing No:

Sheet No : 33

DOCUMENT No :