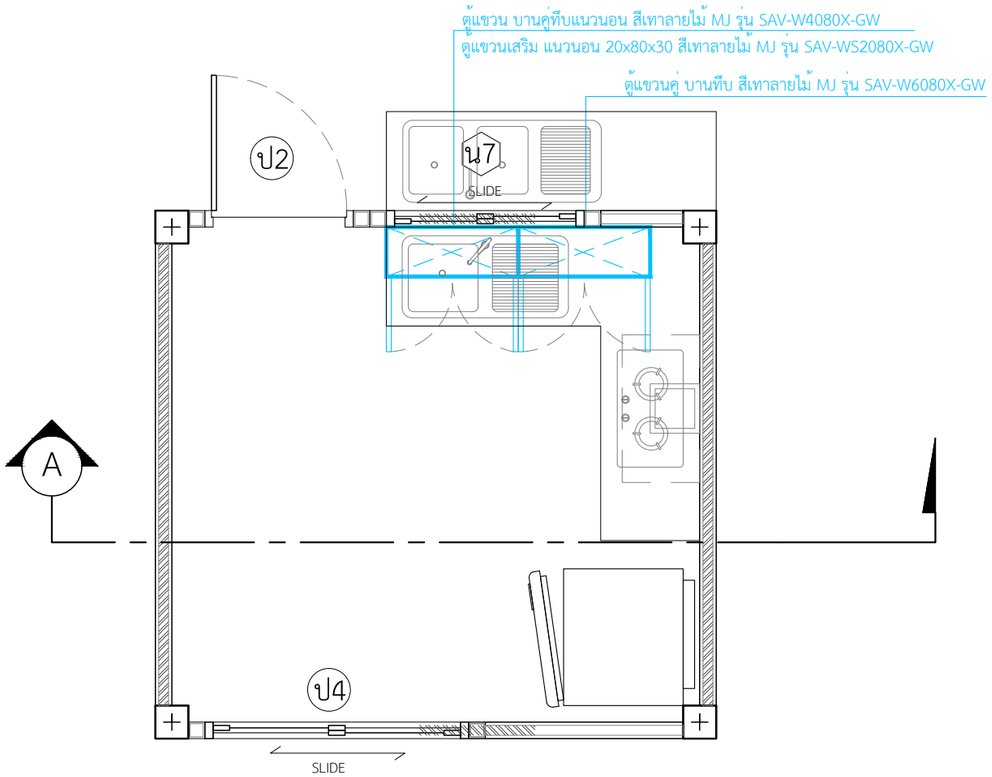

แปลนขยายเคาน์เตอร์ห้องครัว

INSCALE 1 : 75

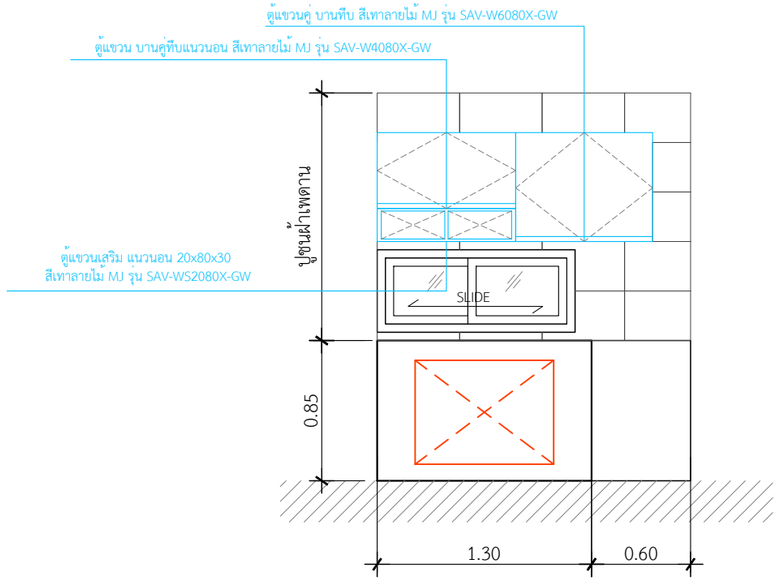

รูปตัด A-A

INSCALE 1 : 75

ตู้แขวน บานคู่ทึบแนวนอน สีเทาลายไม้ MJ รุ่น SAV-W4080X-GW = 1 ตู้
ตู้แขวนเสริม แนวนอน 20x80x30 สีเทาลายไม้ MJ รุ่น SAV-WS2080X-GW = 1 ตู้
ตู้แขวนคู่ บานทึบ สีเทาลายไม้ MJ รุ่น SAV-W6080X-GW = 1 ตู้

**ตู้แขวน ยี่ห้อ MJ KITCHENสีเทาลายไม้

QDBuild คิวดีบิลด์

PROJECT
บ้านพักอาศัย ค.ส.ล. 1 ชั้น
(แบบบ้านClassic CallaRose)

DATE :
ARCHITECT
STRUCTURAL ENGINEER
SANITARY ENGINEER
MECHANICAL ENGINEER
LANDSCAPE PROJECT

REVISE

No.	Detail	Date

OWNER
DRAWING TITLE
SCALE :
Drawing No:
Sheet No : 33
DOCUMENT No :