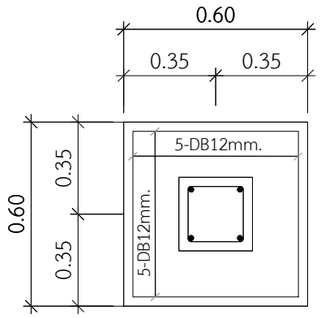

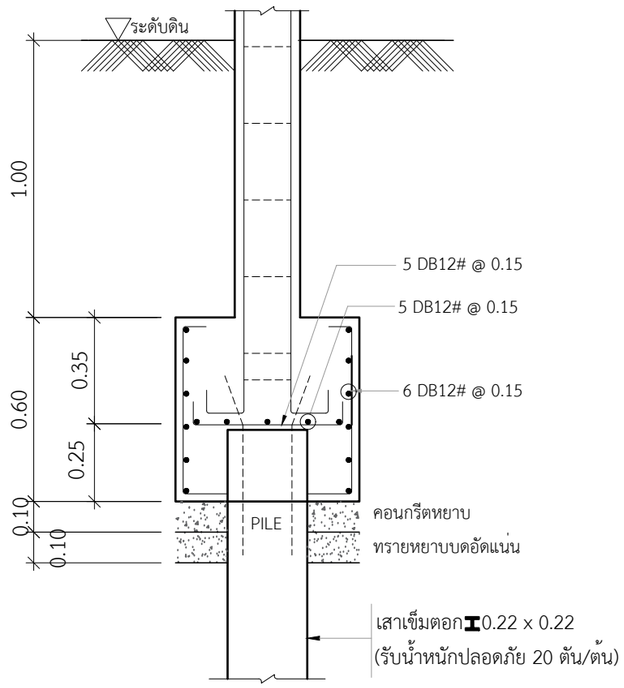

F1

แบบขยายโครงสร้างฐานราก

IN SCALE 1 : 20

QDBuild คิวดีบิลด์

PROJECT

บ้านพักอาศัย ค.ส.ล. 1 ชั้น
(แบบบ้านClassic CallaRose)

DATE :

ARCHITECT

STRUCTURAL ENGINEER

SANITARY ENGINEER
-

MECHANICAL ENGINEER
-

LANDSCAPE PROJECT
-

REVISE

No.	Detail	Date

OWNER

DRAWING TITLE

SCALE : 1: 20

Drawing No:

Sheet No : 33

DOCUMENT No :