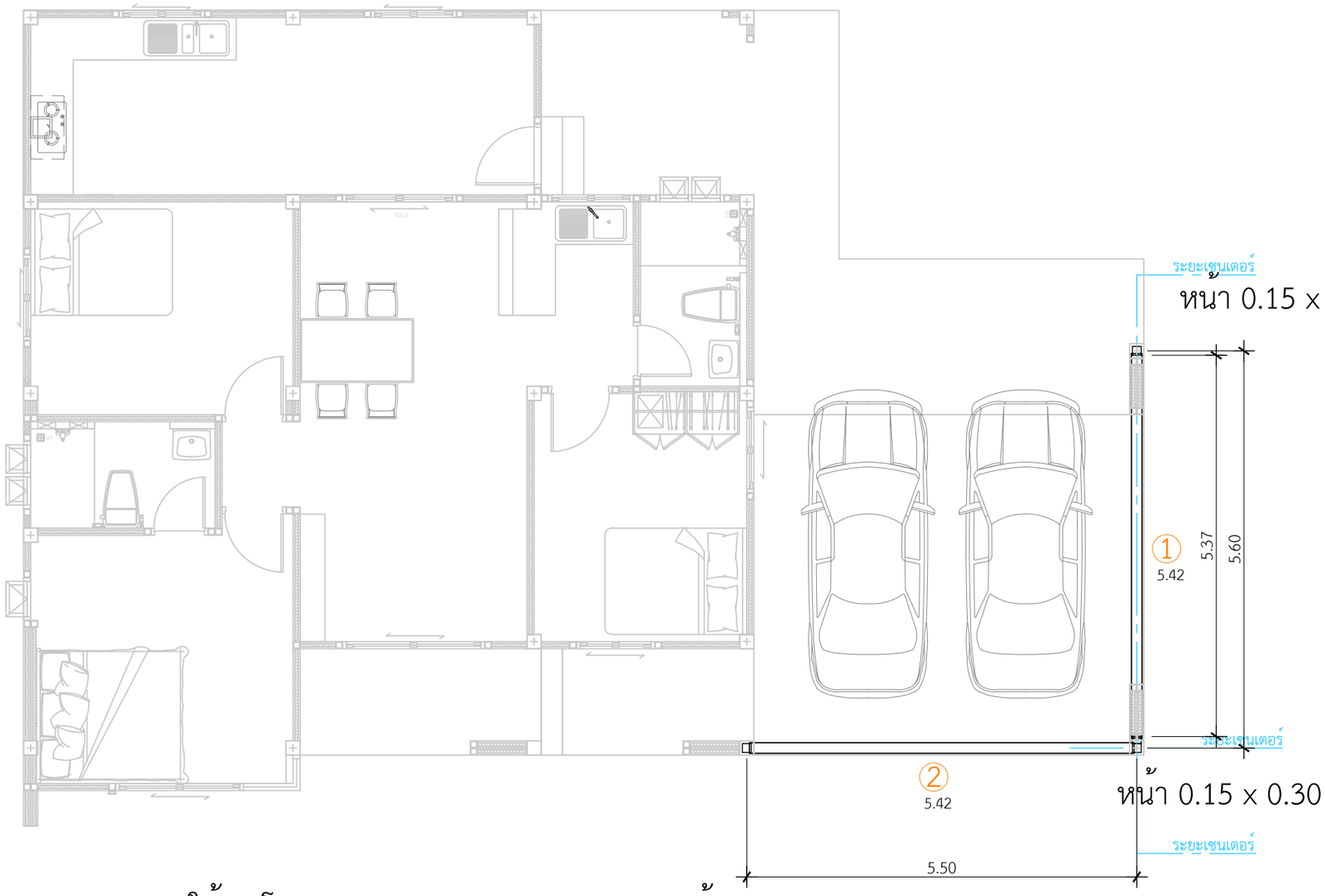

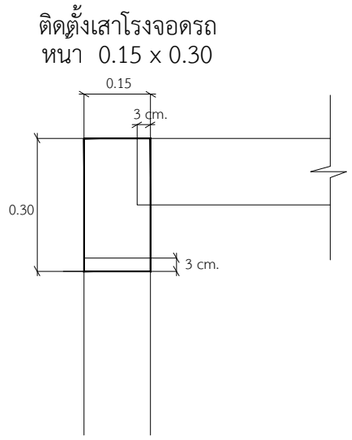

*ใช้เสาโรงจอดรถขนาด 0.15 x 0.15 = 1ต้น

*ใช้เสาโรงจอดรถขนาด 0.15 x 0.30 = 1ต้น

1 คานโรงจอดรถ ยาว 5.42 = 1 ท่อน

2 คานโรงจอดรถ ยาว 5.42 = 1 ท่อน

แปลนคานโรงจอดรถ

IN SCALE 1 : 75

คิวดีบิลด์ QDBuild

PROJECT

บ้านพักอาศัย ค.ส.ล. 1 ชั้น
(แบบบ้านClassice Iris)

DATE :

ARCHITECT

STRUCTURAL ENGINEER

SANITARY ENGINEER
-

MECHANICAL ENGINEER
-

LANDSCAPE PROJECT
-

REVISE

No.	Detail	Date

OWNER

DRAWING TITLE

SCALE :

Drawing No:

Sheet No : 33

DOCUMENT No :