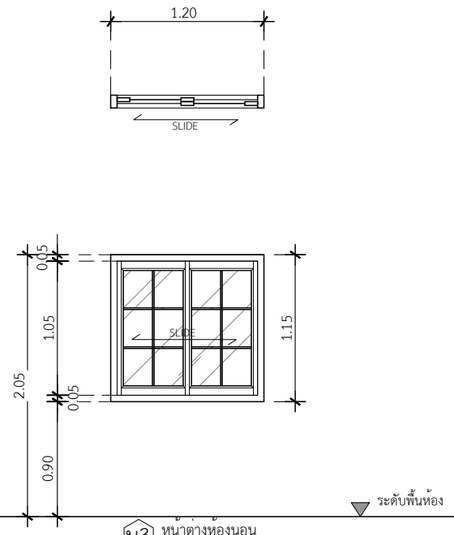


น3 หน้าต่างห้องนอน

| | |
|---|---|
| ประเภท | หน้าต่างบานเลื่อนสลับ |
| วงกบ | อลูมิเนียม สีเทาซาฮาร่า 2"x4"หนา 1.2 มม. |
| กรอบบาน | อลูมิเนียม สีเทาซาฮาร่า หนา 1.2 มม. |
| ลูกฟัก | กระจกเขียวตัดแสง หนา 5 มม. |
| มือจับ | มาตรฐานบานเลื่อน |
| อุปกรณ์ | มาตรฐานบานเลื่อน |
| ช่องแสง | |

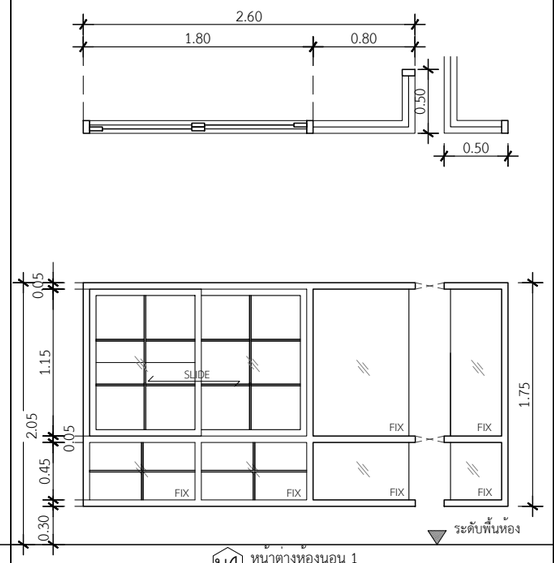


น4 หน้าต่างห้องนอน 1

| | |
|---|---|
| ประเภท | หน้าต่างบานเลื่อนสลับช่องแสงติดตายด้านข้างและลาง |
| วงกบ | อลูมิเนียม สีเทาซาฮาร่า 2"x4"หนา 1.2 มม. |
| กรอบบาน | อลูมิเนียม สีเทาซาฮาร่า หนา 1.2 มม. |
| ลูกฟัก | กระจกเขียวตัดแสง หนา 5 มม. |
| มือจับ | มาตรฐานบานเลื่อน |
| อุปกรณ์ | มาตรฐานบานเลื่อน |
| ช่องแสง | บานฟิกซ์ ด้านล่าง และด้านข้างเข้ามุม |

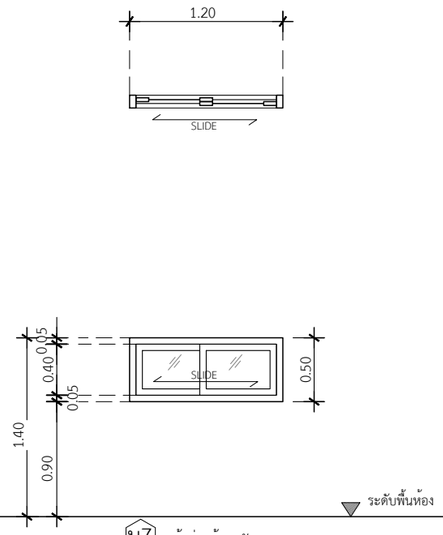


น7 หน้าต่างห้องครัว

| | |
|---|---|
| ประเภท | หน้าต่างบานเลื่อนสลับ (เฉพาะห้องครัว ) |
| วงกบ | อลูมิเนียม สีเทาซาฮาร่า 2"x4"หนา 1.2 มม. |
| กรอบบาน | อลูมิเนียม สีเทาซาฮาร่า หนา 1.2 มม. |
| ลูกฟัก | กระจกเขียวตัดแสง หนา 5 มม. |
| มือจับ | มาตรฐานบานเลื่อน |
| อุปกรณ์ | มาตรฐานบานเลื่อน |
| ช่องแสง | - |

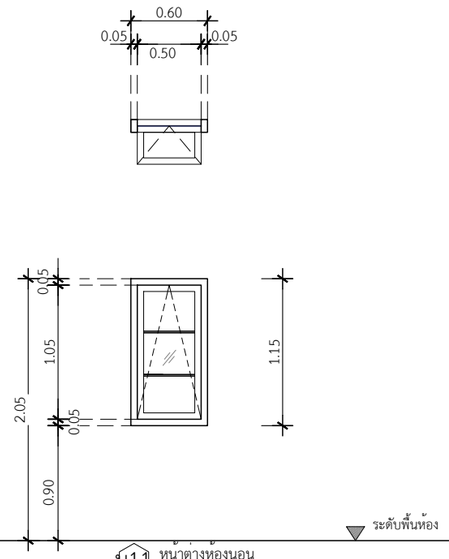


น11 หน้าต่างห้องนอน

| | |
|---|---|
| ประเภท | หน้าต่างบานกระทุ่งเดียว |
| วงกบ | อลูมิเนียม สีเทาซาฮาร่า 2"x4"หนา 1.2 มม. |
| กรอบบาน | อลูมิเนียม สีเทาซาฮาร่า หนา 1.2 มม. |
| ลูกฟัก | กระจกเขียวตัดแสง หนา 5 มม. |
| มือจับ | มาตรฐานบานเปิด |
| อุปกรณ์ | มาตรฐานบานเปิด |
| ช่องแสง | - |

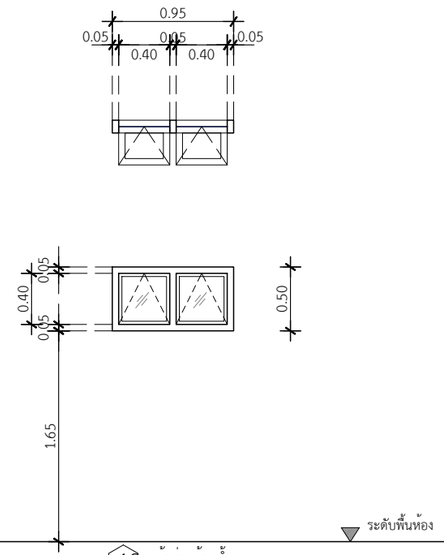


น12 หน้าต่างห้องน้ำ

| | |
|---|---|
| ประเภท | หน้าต่างบานกระทุ่งคู่ |
| วงกบ | อลูมิเนียม สีเทาซาฮาร่า 2"x4"หนา 1.2 มม. |
| กรอบบาน | อลูมิเนียม สีเทาซาฮาร่า หนา 1.2 มม. |
| ลูกฟัก | กระจกเขียวฝ้า สีขาวขุ่น หนา 5 มม. |
| มือจับ | มาตรฐานบานเปิด |
| อุปกรณ์ | มาตรฐานบานเปิด |
| ช่องแสง | |

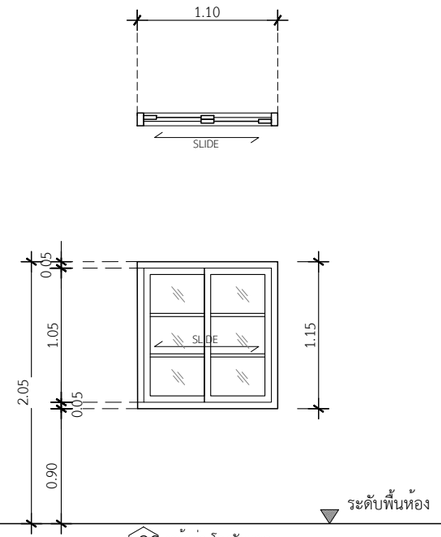


น89 หน้าต่างโถงรับแขก

| | |
|---|---|
| ประเภท | หน้าต่างบานเลื่อนสลับ |
| วงกบ | อลูมิเนียม สีเทาซาฮาร่า 2"x4"หนา 1.2 มม. |
| กรอบบาน | อลูมิเนียม สีเทาซาฮาร่า หนา 1.2 มม. |
| ลูกฟัก | กระจกเขียวตัดแสง หนา 5 มม. |
| มือจับ | มาตรฐานบานเลื่อน |
| อุปกรณ์ | มาตรฐานบานเลื่อน |
| ช่องแสง | ฟักตกแต่ง |

คิวดีบิลด์ QDBuild

PROJECT

บ้านพักอาศัย ค.ส.ล. 1 ชั้น
(แบบบ้านClassice Iris)

DATE :

ARCHITECT

STRUCTURAL ENGINEER

SANITARY ENGINEER
-

MECHANICAL ENGINEER
-

LANDSCAPE PROJECT
-

REVISE

| No. | Detail | Date |
|---|---|---|
| | | |

OWNER

DRAWING TITLE

แบบขยายหน้าต่าง

SCALE : 1: 50

Drawing No: A-15

Sheet No : 15 / 33

DOCUMENT No :