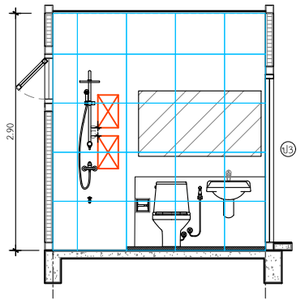

ห้องน้ำ2
กระเบื้องผนังเรนชาวเวอร์
7.54ตร.ม.

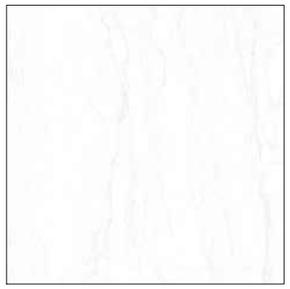

ห้องน้ำ1
กระเบื้องผนังเรนชาวเวอร์กระเบื้อง
GP 60X60 อีฟขาว (POL) ตัดขอบPM

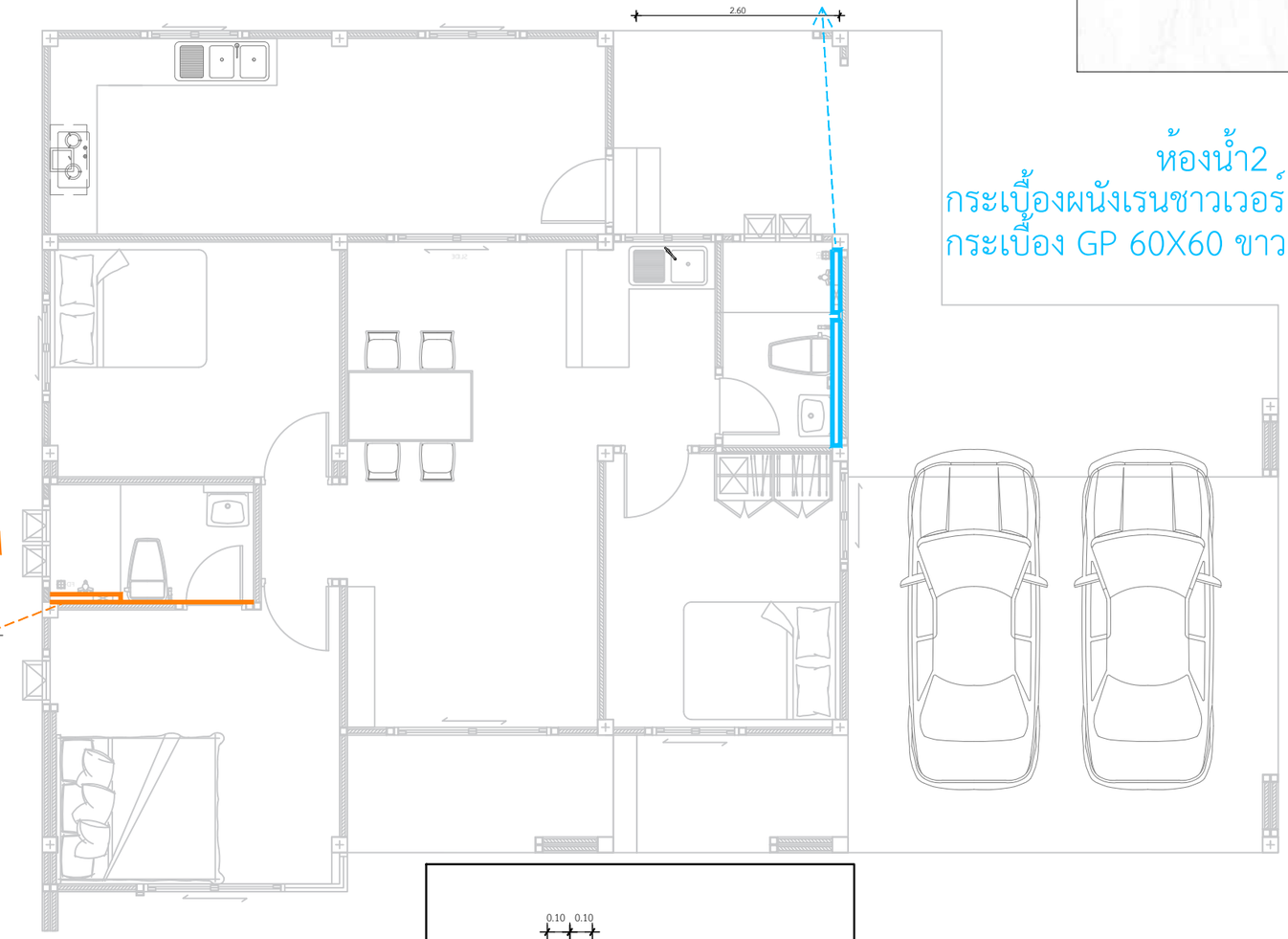

ห้องน้ำ2
กระเบื้องผนังเรนชาวเวอร์
กระเบื้อง GP 60X60 ขาว (POL) ตัดขอบPM

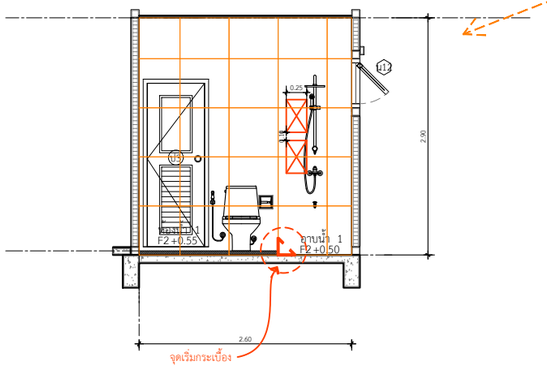

ห้องน้ำ1
กระเบื้องผนังเรนชาวเวอร์
7.54ตร.ม.

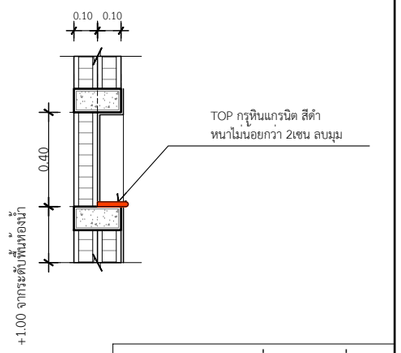

แบบขยายช่องวางสบู่

แบบขยายกระเบื้องผนัง-เรนชาวเวอร์

IN SCALE 1 : 75

QDBuild คิวดีบิลด์

PROJECT

บ้านพักอาศัย ค.ส.ล. 1 ชั้น
(แบบบ้านClassice Iris)

DATE :

ARCHITECT

STRUCTURAL ENGINEER

SANITARY ENGINEER
-

MECHANICAL ENGINEER
-

LANDSCAPE PROJECT
-

REVISE

No.	Detail	Date

OWNER

DRAWING TITLE

SCALE :

Drawing No:

Sheet No : 33

DOCUMENT No :