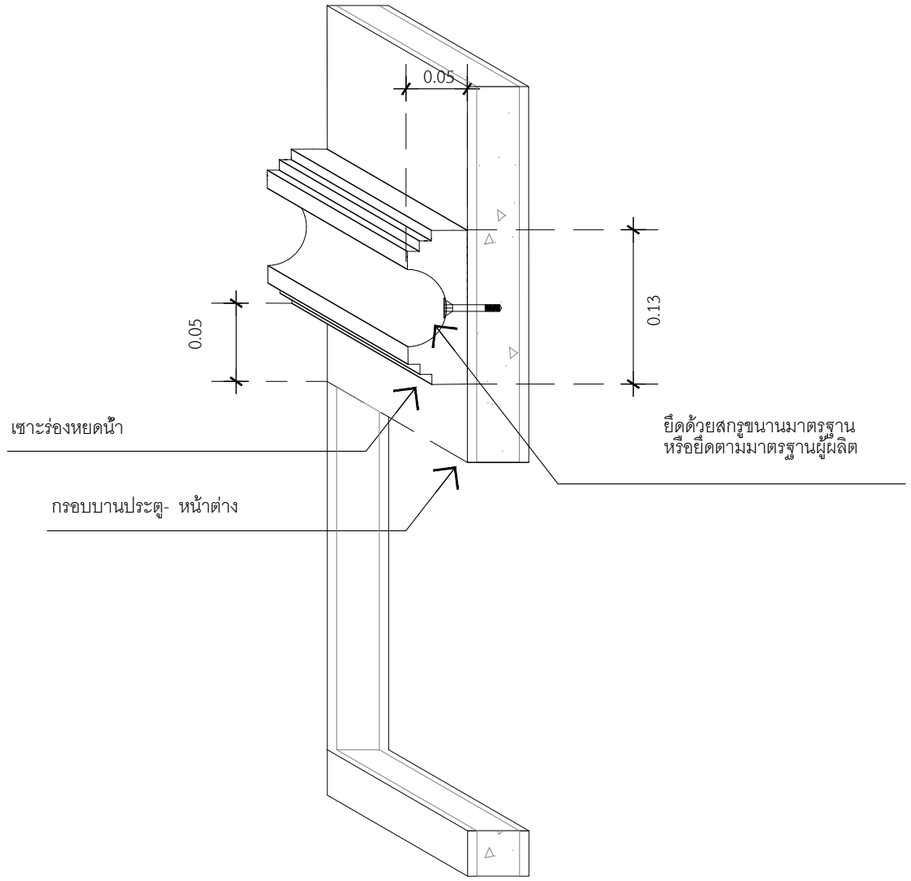

แบบขยายบัวผนัง ค.ส.ล.[1]

หมายเหตุ - บัวผนัง ติดห่างจากวงกบประตูหน้าต่างโดยรอบ 3 นิ้ว

QDBuild คิวดีบิลด์

PROJECT

บ้านพักอาศัย ค.ส.ล. 2 ชั้น
(แบบบาน millingtonia)

DATE :

ARCHITECT

STRUCTURAL ENGINEER

SANITARY ENGINEER
-

MECHANICAL ENGINEER
-

LANDSCAPE PROJECT
-

REVISE

No.	Detail	Date

OWNER

DRAWING TITLE

SCALE : 1: 20

Drawing No:

Sheet No : 33

DOCUMENT No :