4.90 ตร.ม หักหน้าต่างแล้ว

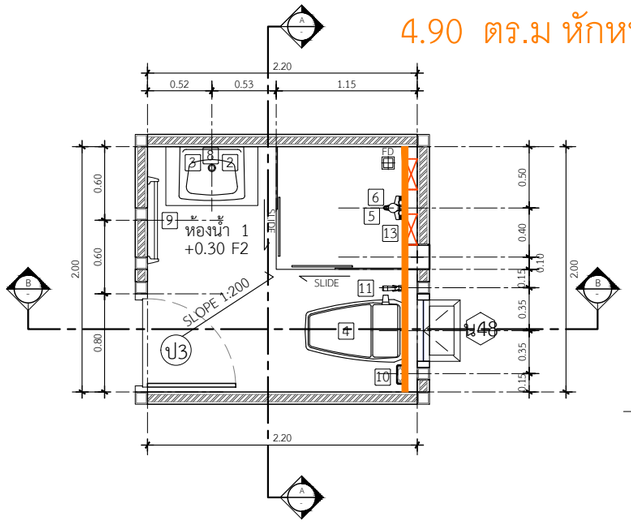

แปลนขยายห้องน้ำ 1

IN SCALE 1 : 50

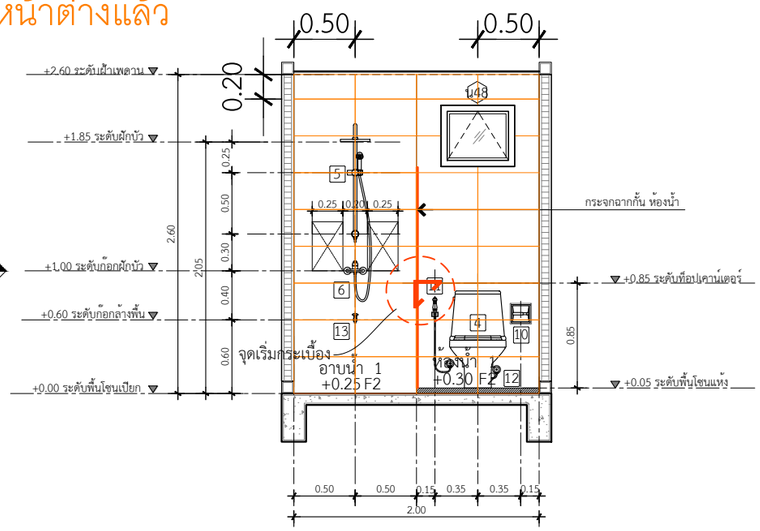

รูปตัดขยายห้องน้ำ 1 แนว A

IN SCALE 1 : 50

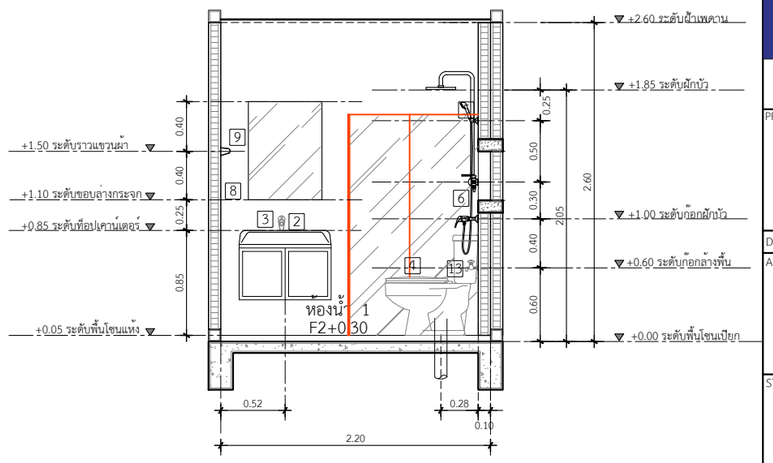

รูปตัดขยายห้องน้ำ 1 แนว B

IN SCALE 1 : 50

5.20 ตร.ม

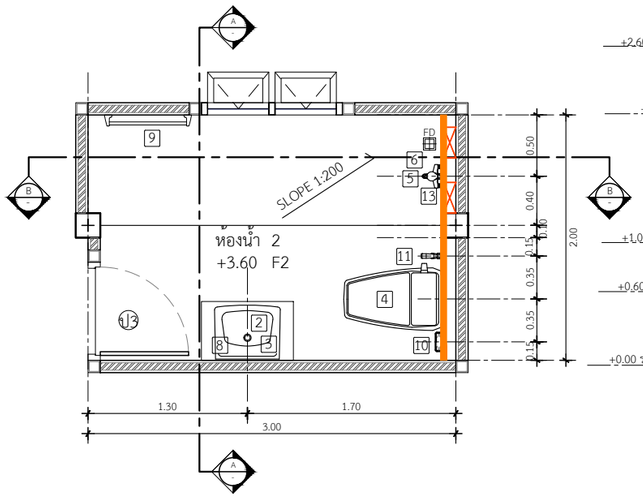

แปลนขยายห้องน้ำ 2

IN SCALE 1 : 50

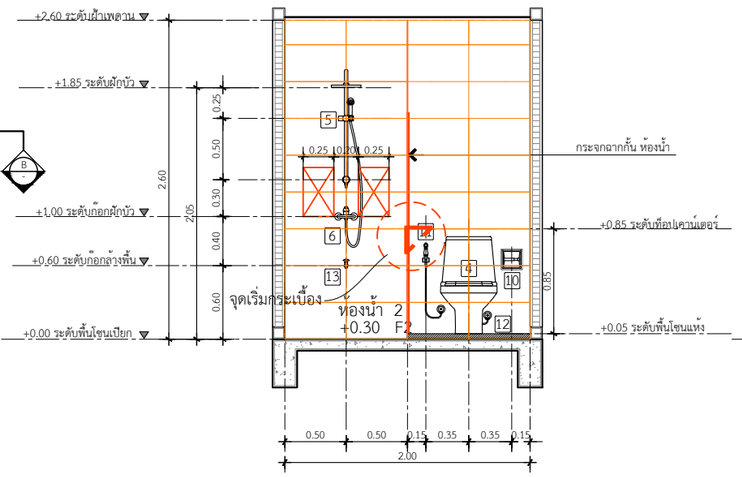

รูปตัดขยายห้องน้ำ 2 แนว A

IN SCALE 1 : 50

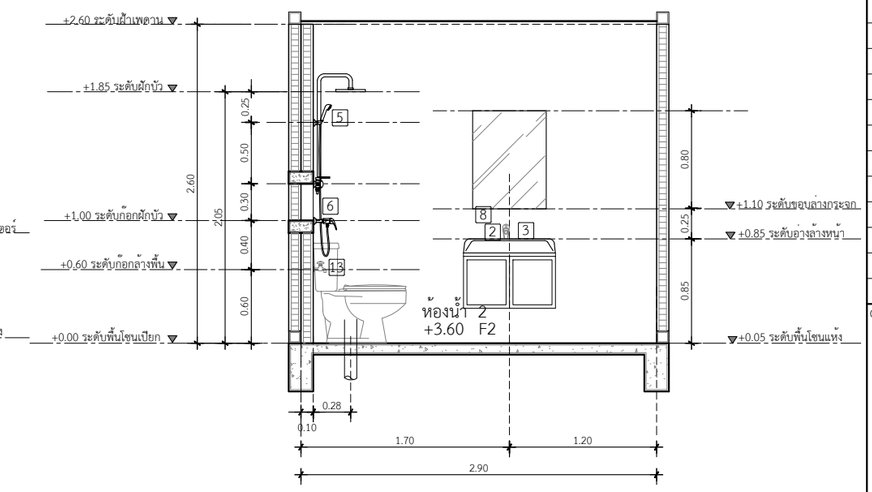

รูปตัดขยายห้องน้ำ 2 แนว B

IN SCALE 1 : 50

** แนบแบบขยายระยะ / การติดตั้งสุขภัณฑ์

QDBuild คิวดีบิลด์

PROJECT

บ้านพักอาศัย ค.ส.ล. 2 ชั้น
(แบบบาน millingtonia)

DATE :

ARCHITECT

STRUCTURAL ENGINEER

SANITARY ENGINEER

MECHANICAL ENGINEER

LANDSCAPE PROJECT

REVISE

No.	Detail	Date

OWNER

DRAWING TITLE

SCALE :

Drawing No:

Sheet No : 33

DOCUMENT No :