# 16.35 ตร.ม หักประตูหน้าต่างแล้ว

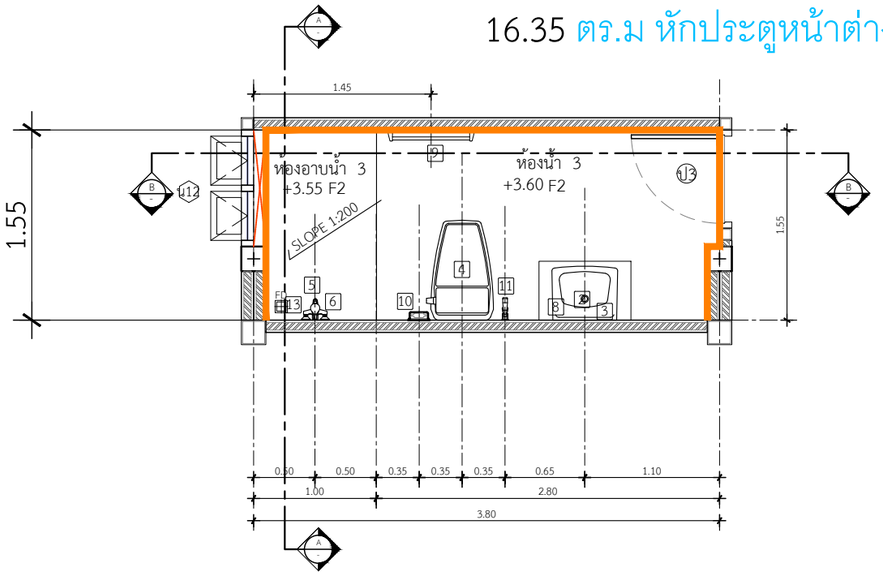


แปลนขยายห้องน้ำ 3

IN SCALE 1 : 50

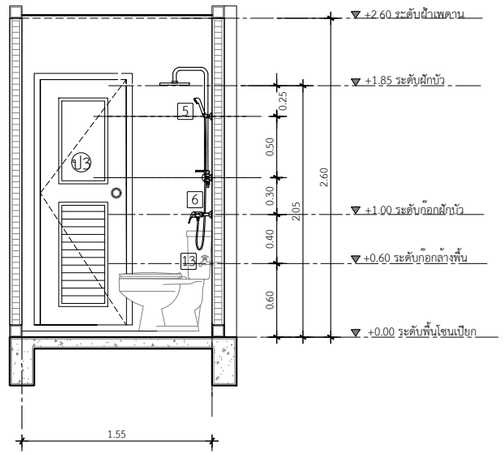


รูปตัดขยายห้องน้ำ 3 แนว A

IN SCALE 1 : 50

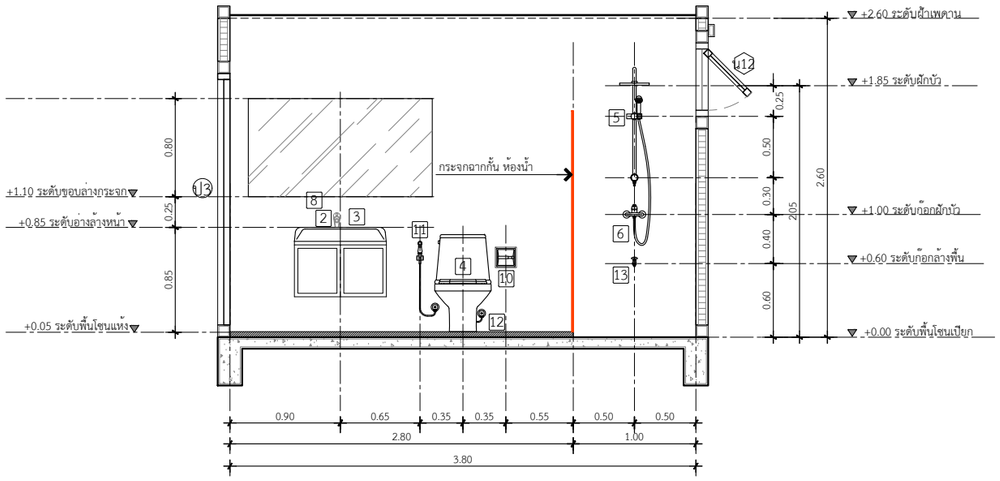


รูปตัดขยายห้องน้ำ 3 แนว B

IN SCALE 1 : 50

** แนบแบบขยายระยะ / การติดตั้งสุขภัณฑ์

QDBuild คิวดีบิลด์

PROJECT

บ้านพักอาศัย ค.ส.ล. 2 ชั้น
(แบบบาน millingtonia )

DATE :

ARCHITECT

STRUCTURAL ENGINEER

SANITARY ENGINEER
-

MECHANICAL ENGINEER
-

LANDSCAPE PROJECT
-

REVISE

| No. | Detail | Date |
|---|---|---|
| | | |

OWNER

DRAWING TITLE

SCALE :

Drawing No:
6

Sheet No : 33

DOCUMENT No :