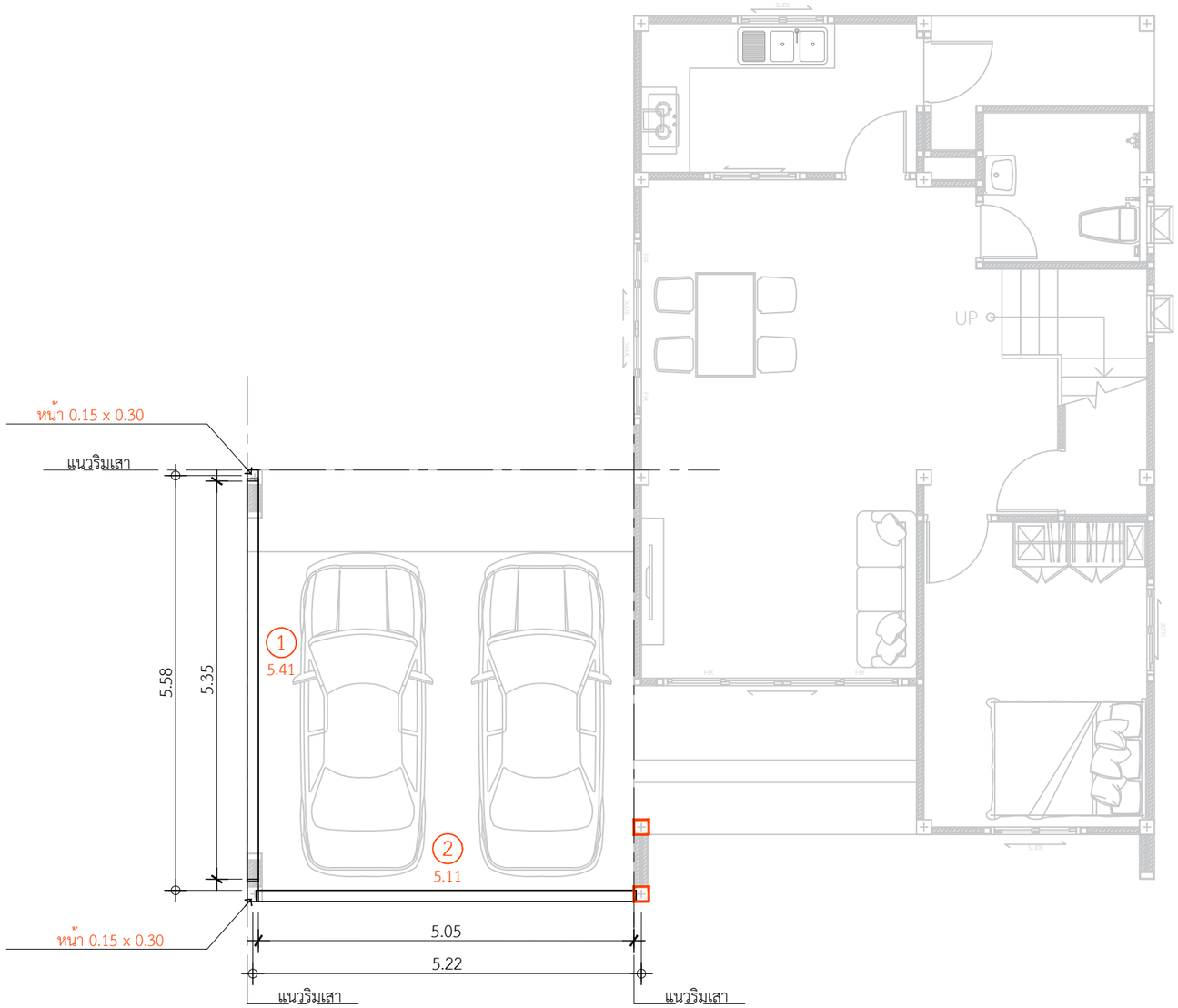


ติดตั้งเสาโรงจอดรถ
หนา 0.15 x 0.15

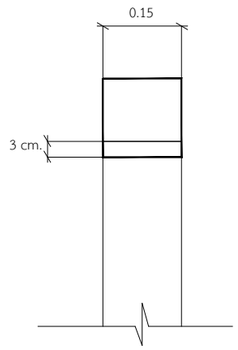


ติดตั้งเสาโรงจอดรถ
หนา 0.15 x 0.30

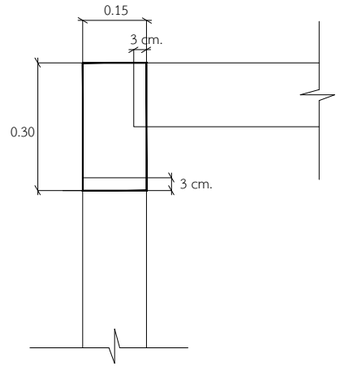


1 คานโรงจอดรถ ยาว 5.41 = 1 ท่อน

2 คานโรงจอดรถ ยาว 5.11 = 1 ท่อน

*ใช้เสาโรงจอดรถขนาด 0.15 x 0.30 = 2 ต้น
*ใช้เสาโรงจอดรถขนาด 0.15 x 0.15 = 3 ต้น

แปลนคานโรงจอดรถ
IN SCALE 1 : 75

QDBuild คิวดีบิลด์

PROJECT
บ้านพักอาศัย ค.ส.ล. 2 ชั้น
(แบบบาน millingtonia )

DATE :

ARCHITECT

STRUCTURAL ENGINEER

SANITARY ENGINEER
-

MECHANICAL ENGINEER
-

LANDSCAPE PROJECT
-

REVISE

| No. | Detail | Date |
|---|---|---|
| | | |

OWNER

DRAWING TITLE

SCALE : 1: 75

Drawing No:

Sheet No : 33

DOCUMENT No :