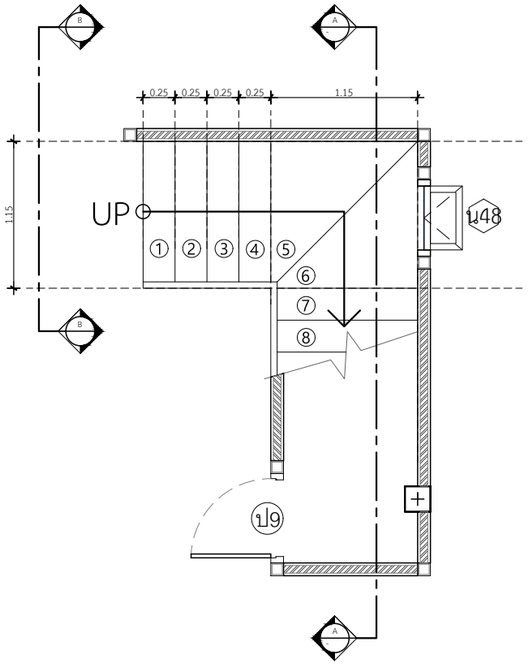

ขยายแปลนบันไดชั้น 1

IN SCALE 1 : 50

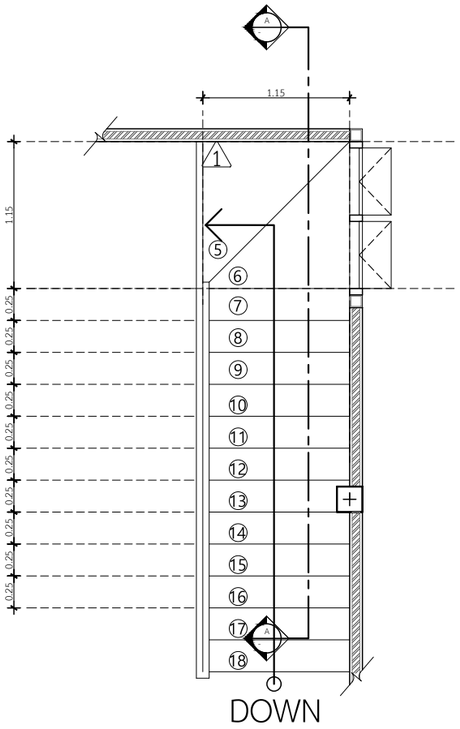

ขยายแปลนบันไดชั้น 2

IN SCALE 1 : 50

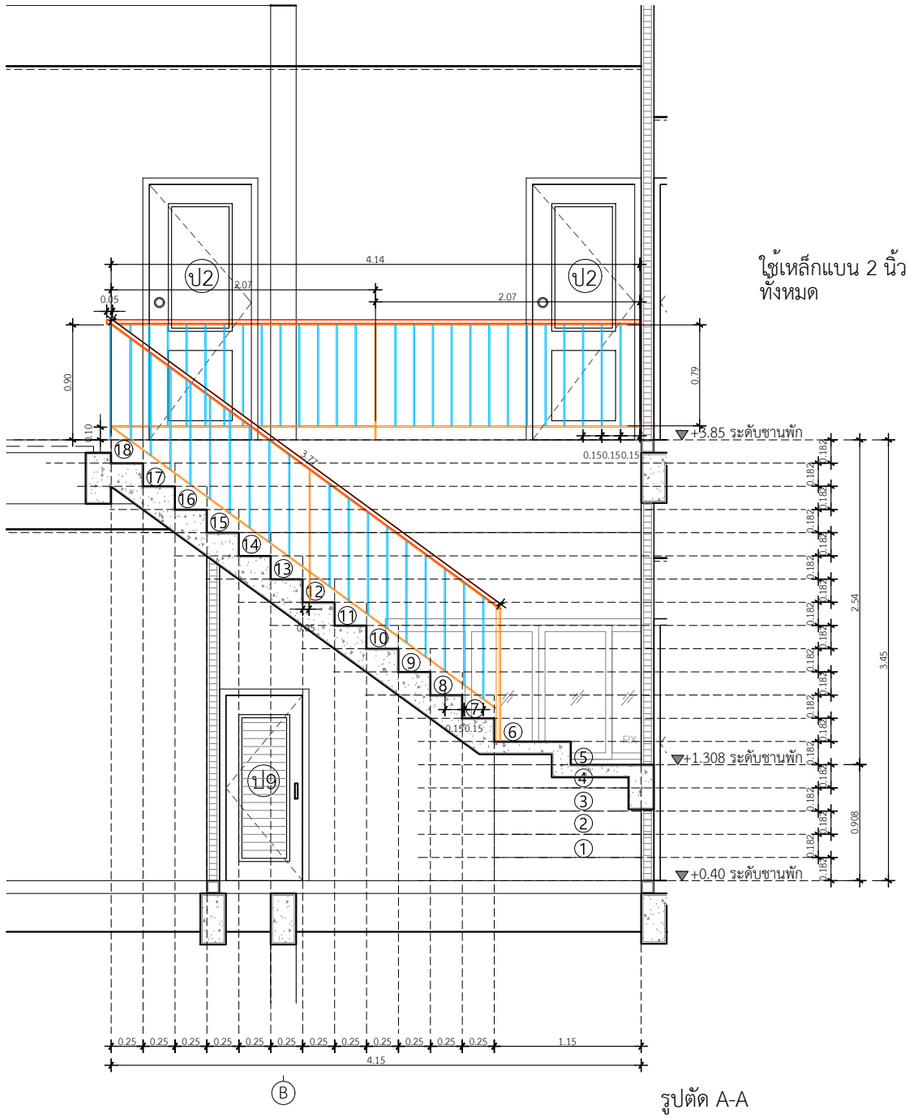

ใช้เหล็กแบน 2 นิ้ว หนา 6 มม.
ทั้งหมด

รูปตัด A-A

IN SCALE 1 : 50

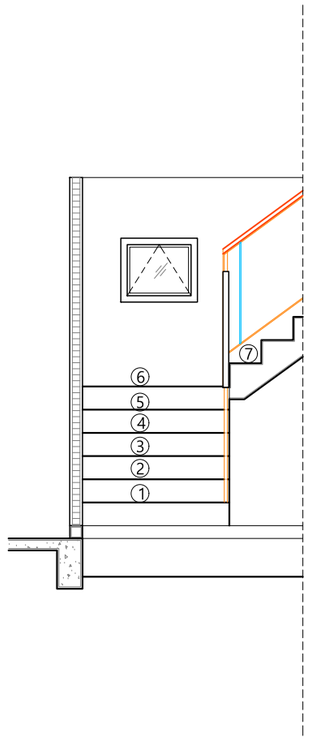

แบบขยายบันได

IN SCALE 1 : 50

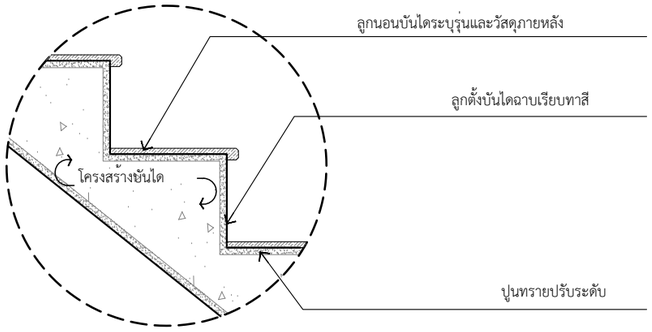

แบบขยายจมูกบันได

QDBuild คิวดีบิลด์

PROJECT

บ้านพักอาศัย ค.ส.ล. 2 ชั้น
(แบบบ้าน millingtonia)

DATE :

ARCHITECT

STRUCTURAL ENGINEER

SANITARY ENGINEER
-

MECHANICAL ENGINEER
-

LANDSCAPE PROJECT
-

REVISE

No.	Detail	Date

OWNER

DRAWING TITLE

SCALE :

Drawing No:

Sheet No : 33

DOCUMENT No :