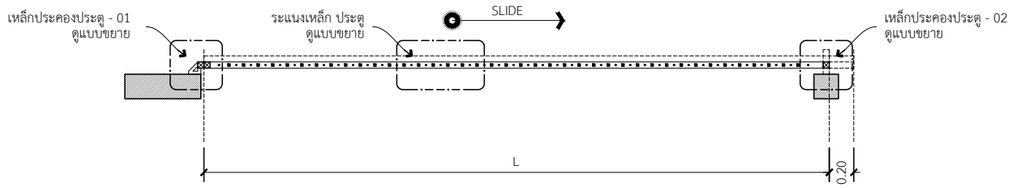

แปลนขยายประตูเลื่อน

SCALE 1 : 50

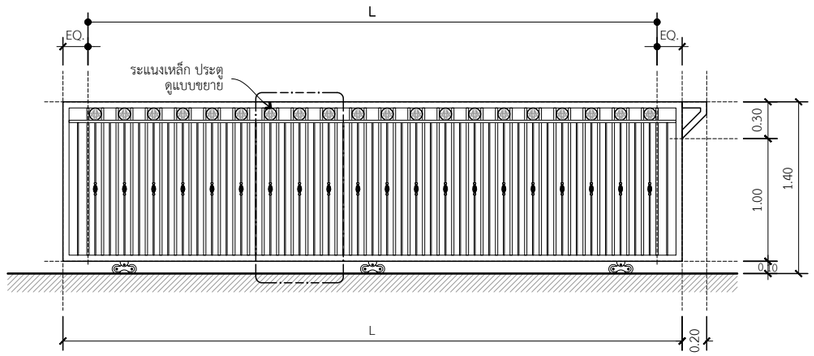

รูปด้านขยายประตูเลื่อน

SCALE 1 : 50

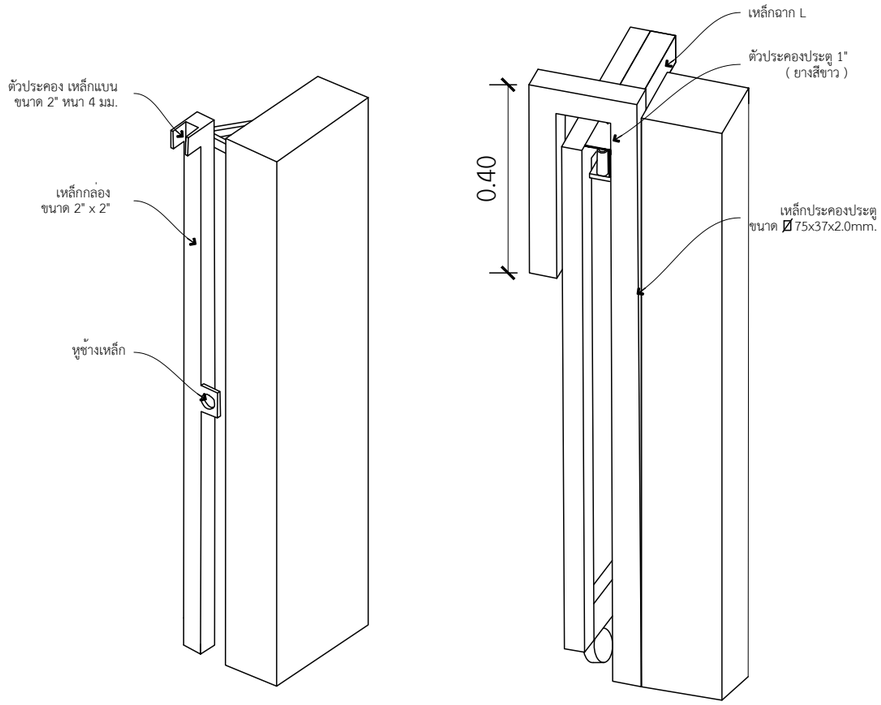

แบบขยายเหล็กประคองประตู

SCALE --

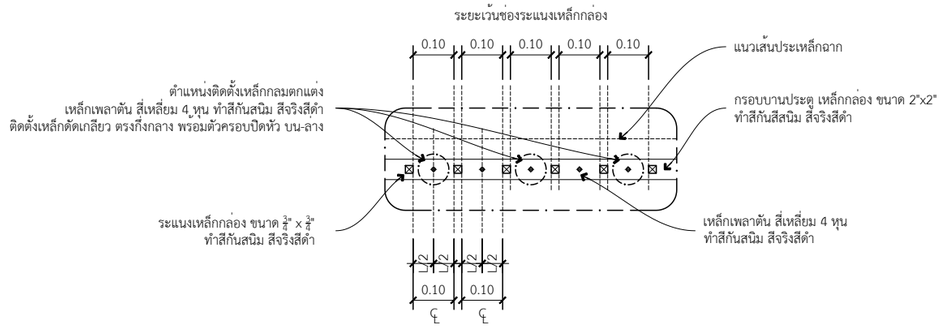

แปลนขยายระแนงเหล็ก ประตู

SCALE 1 : 15

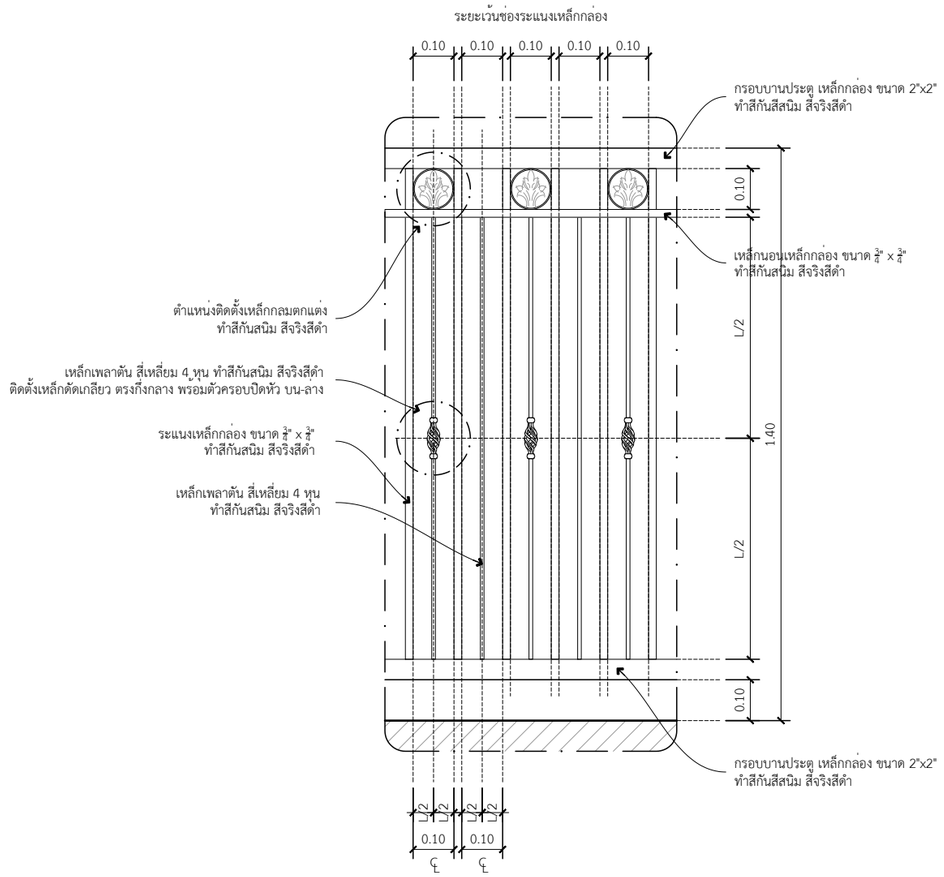

รูปด้านขยายระแนงเหล็ก ประตู

SCALE 1 : 15

DBuild ดีบิลด์

PROJECT

บ้านพักอาศัย ค.ส.ล. 1 ชั้น

DATE :

ARCHITECT

STRUCTURAL ENGINEER

SANITARY ENGINEER

MECHANICAL ENGINEER

LANDSCAPE PROJECT

REVISE

No.	Detail	Date

OWNER

DRAWING TITLE

SCALE : 1: 50

Drawing No:

Sheet No : 33

DOCUMENT No :