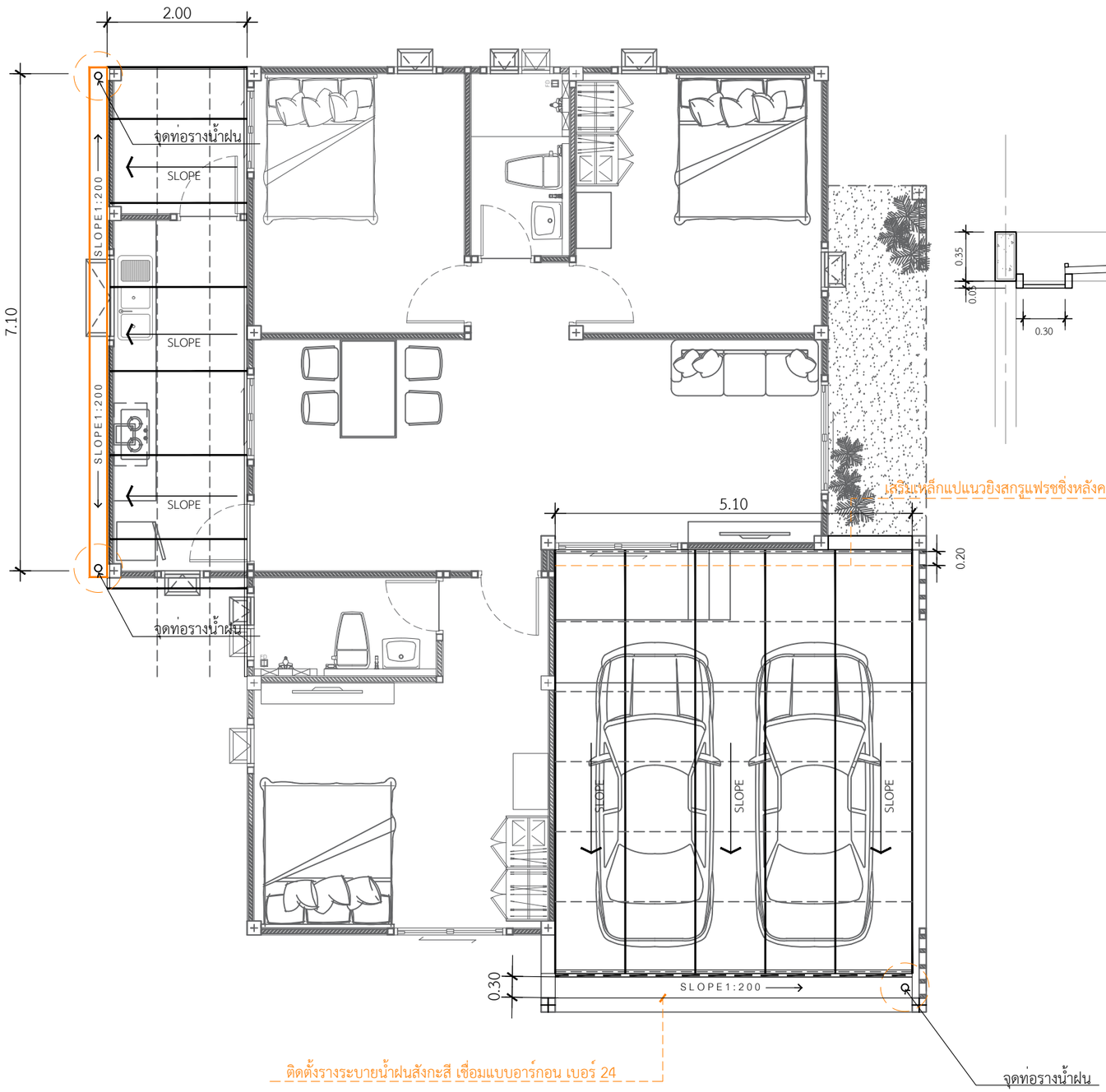

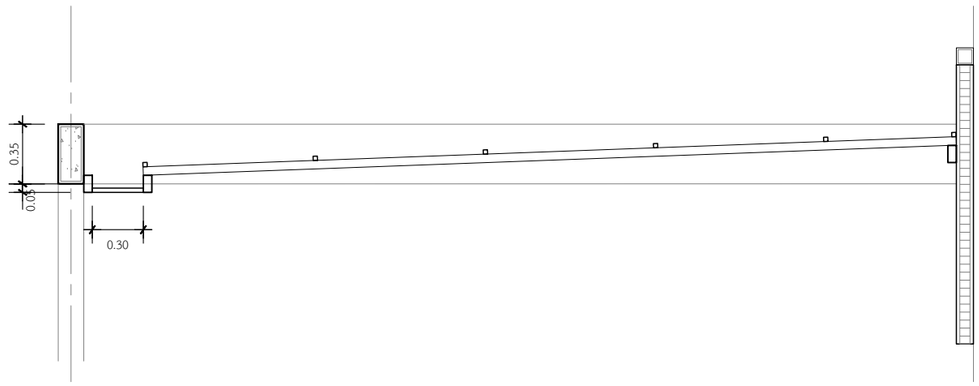

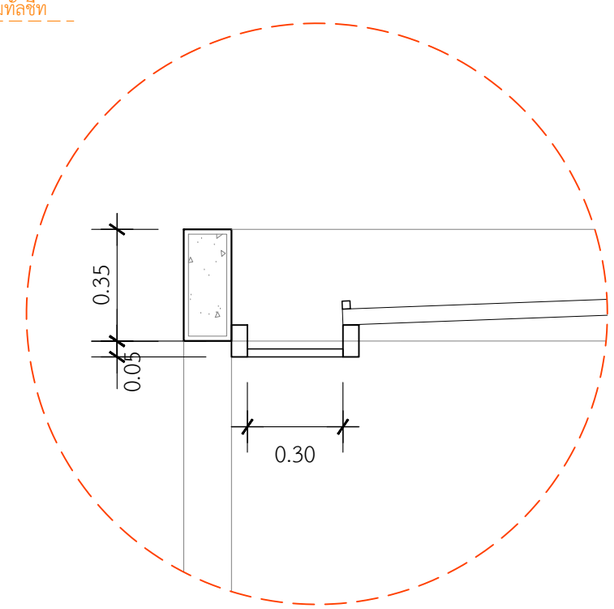

แบบขยายโครงสร้างเหล็กโรงจอดรถ

จันทันเหล็กกล่อง ▯75x50x2.3 mm. @ 1.00 m.

แปเหล็ก▯ 25x25x2.3mm@ 1.00 m.

อะเสเหล็ก ▯100x50x2.3 mm.

แปลนโครงสร้างหลังคา 2

IN SCALE 1 : 75

QDBuild คิวดีบิลด์

PROJECT

บ้านพักอาศัย ค.ส.ล. 1 ชั้น

DATE :

ARCHITECT

STRUCTURAL ENGINEER

SANITARY ENGINEER

-

MECHANICAL ENGINEER

-

LANDSCAPE PROJECT

-

REVISE

No.	Detail	Date

OWNER

DRAWING TITLE

แปลนโครงสร้างหลังคา 2

SCALE : 1: 75

Drawing No:

Sheet No : S-04

33

DOCUMENT No :