กระเบื้องผนัง 25x40 ซม. MAXIMUS เมโทร ไลท์ เกรย์ (สีเทาอ่อน)

7.28 ตร.ม.

ห้องน้ำให้ห้องนอน ใช้ฝักบัวเรนชาวเวอร์

** ดูแบบขยายระยะการติดตั้งเพิ่ม

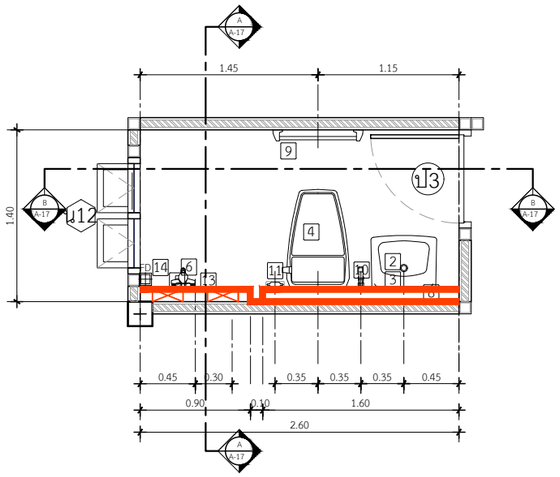


แปลนขยายห้องน้ำ 1

IN SCALE 1 : 50

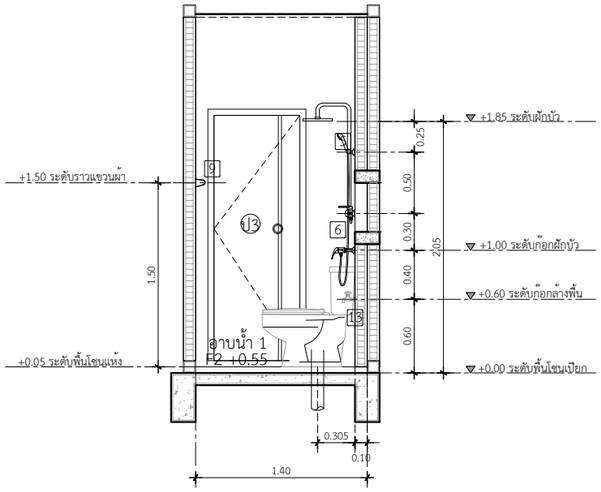


รูปตัดขยายห้องน้ำ 1 แนว A

IN SCALE 1 : 50

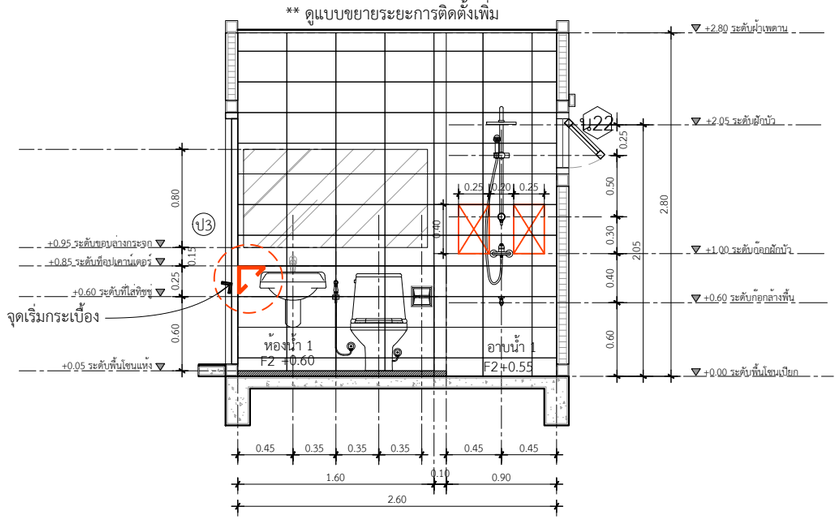


รูปตัดขยายห้องน้ำ 1 แนว B

IN SCALE 1 : 50

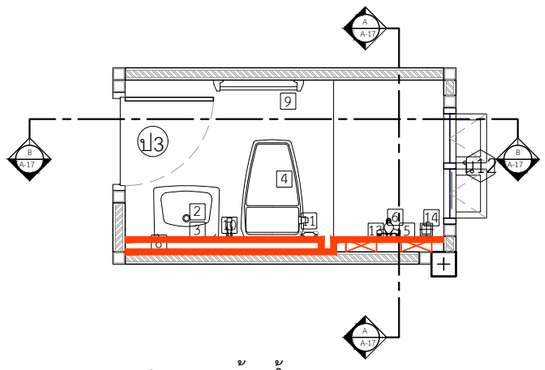


แปลนขยายห้องน้ำ 2

IN SCALE 1 : 50

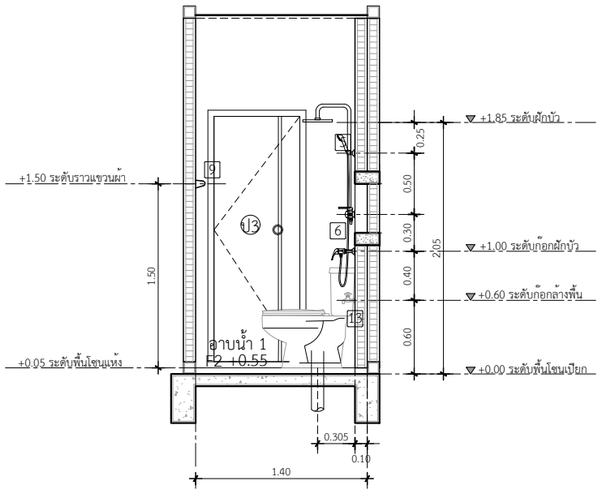


รูปตัดขยายห้องน้ำ 2 แนว A

IN SCALE 1 : 50

ห้องน้ำให้ห้องนอน ใช้ฝักบัวสายอ่อน

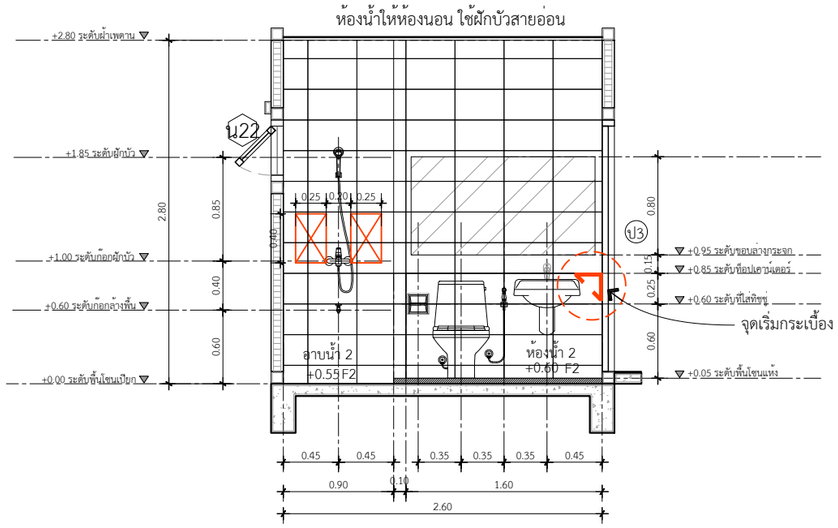


รูปตัดขยายห้องน้ำ 2 แนว B

IN SCALE 1 : 50

กระเบื้องผนัง 25x40 ซม. MAXIMUS เมโทร ไลท์ เกรย์ (สีเทา)

7.28 ตร.ม.

DBuild ดีบิลด์

PROJECT

บ้านพักอาศัย ค.ส.ล. 1 ชั้น

DATE :

ARCHITECT

STRUCTURAL ENGINEER

SANITARY ENGINEER

MECHANICAL ENGINEER

LANDSCAPE PROJECT

REVISE

| No. | Detail | Date |
|---|---|---|
| | | |

OWNER

DRAWING TITLE

แบบขยายห้องน้ำ 1, 2

SCALE : 1: 50

Drawing No:

Sheet No : 33

DOCUMENT No :