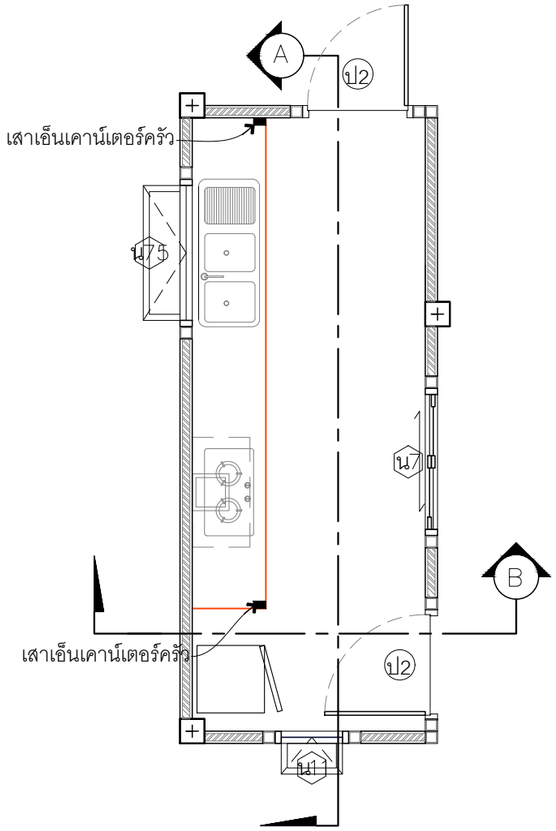

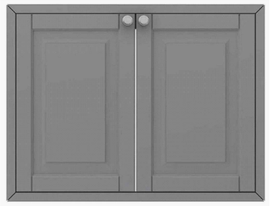

1 บานซิงค์คู่

2 บานซิงค์เดียว

3 บานซิงค์ใต้เตาแก๊ส

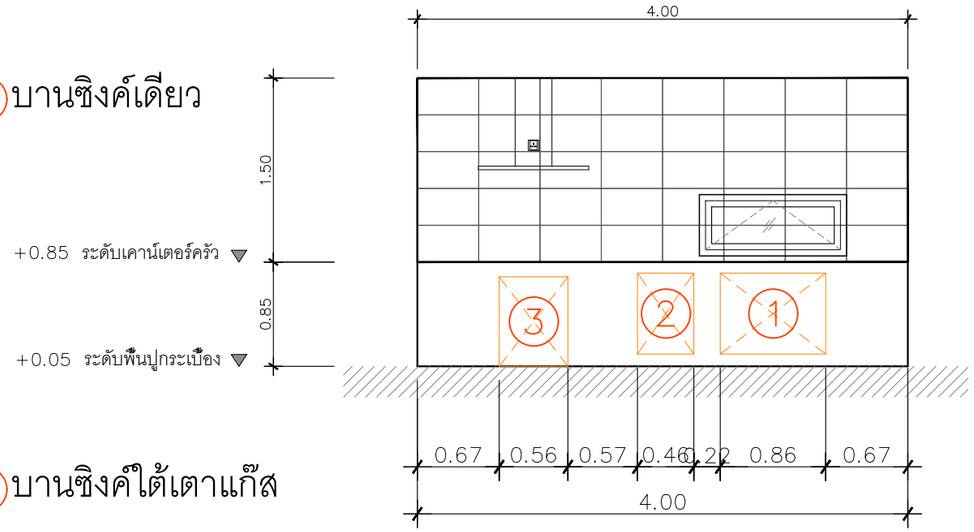

**บานซิงค์ ยี่ห้อ STARMARK รุ่น ALICE
สีเทาไทเทเนียมเกรย์

บานซิงค์เดียว = 1 บาน
บานซิงค์คู่ = 1 บาน
บานซิงค์ใต้เตาแก๊ส = 1 บาน

แปลนขยายเคาน์เตอร์ห้องครัว
INSCALE 1 : 50

DBuild ดีบิลด์

PROJECT
บ้านพักอาศัย ค.ส.ล. 1 ชั้น

DATE :
ARCHITECT

STRUCTURAL ENGINEER

SANITARY ENGINEER
–
MECHANICAL ENGINEER
–
LANDSCAPE PROJECT
–

REVISE

No.	Detail	Date

OWNER

DRAWING TITLE

SCALE :
Drawing No:
Sheet No : 33
DOCUMENT No :