แบบประตูรั้วเหล็ก

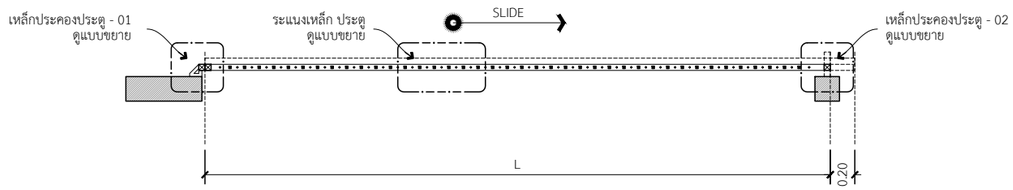

แปลนขยายประตูเลื่อน

SCALE 1 : 50

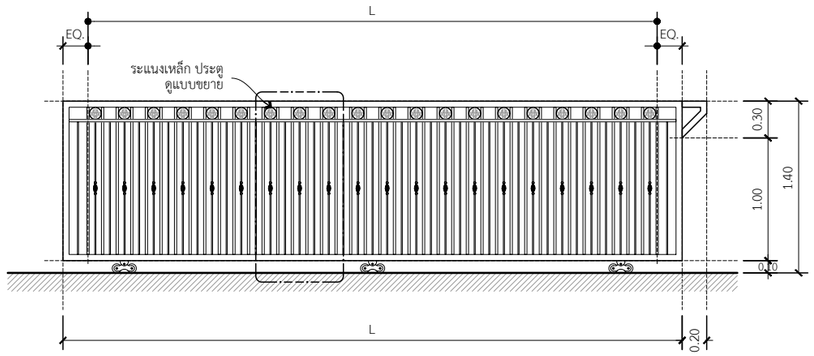

รูปด้านขยายประตูเลื่อน

SCALE 1 : 50

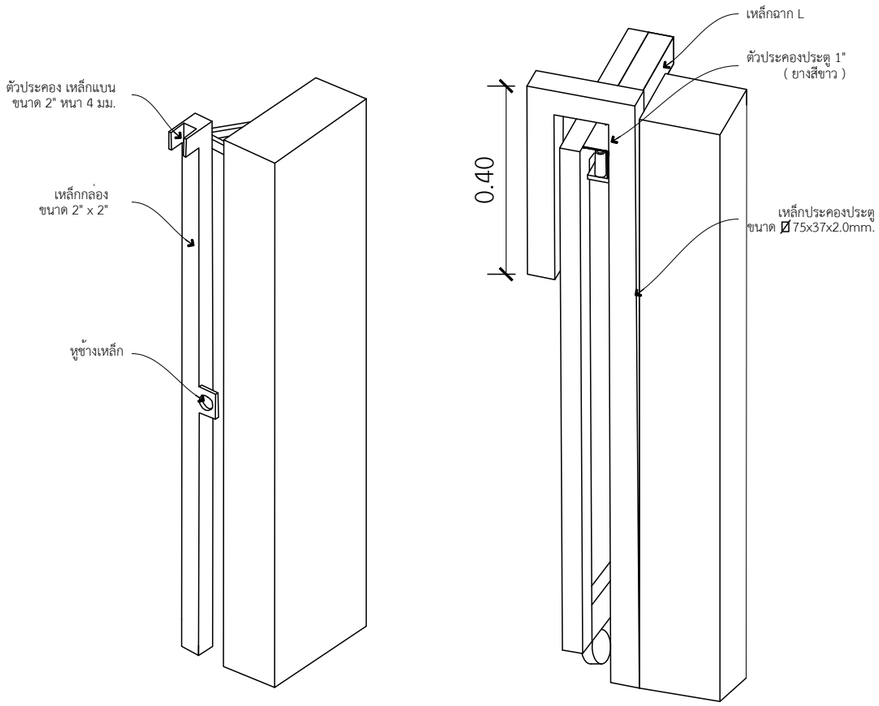

แบบขยายเหล็กประคองประตู

SCALE --

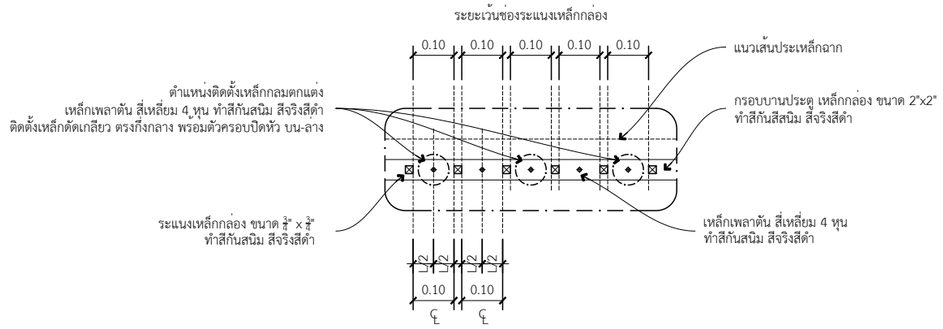

แปลนขยายระแนงเหล็ก ประตู

SCALE 1 : 15

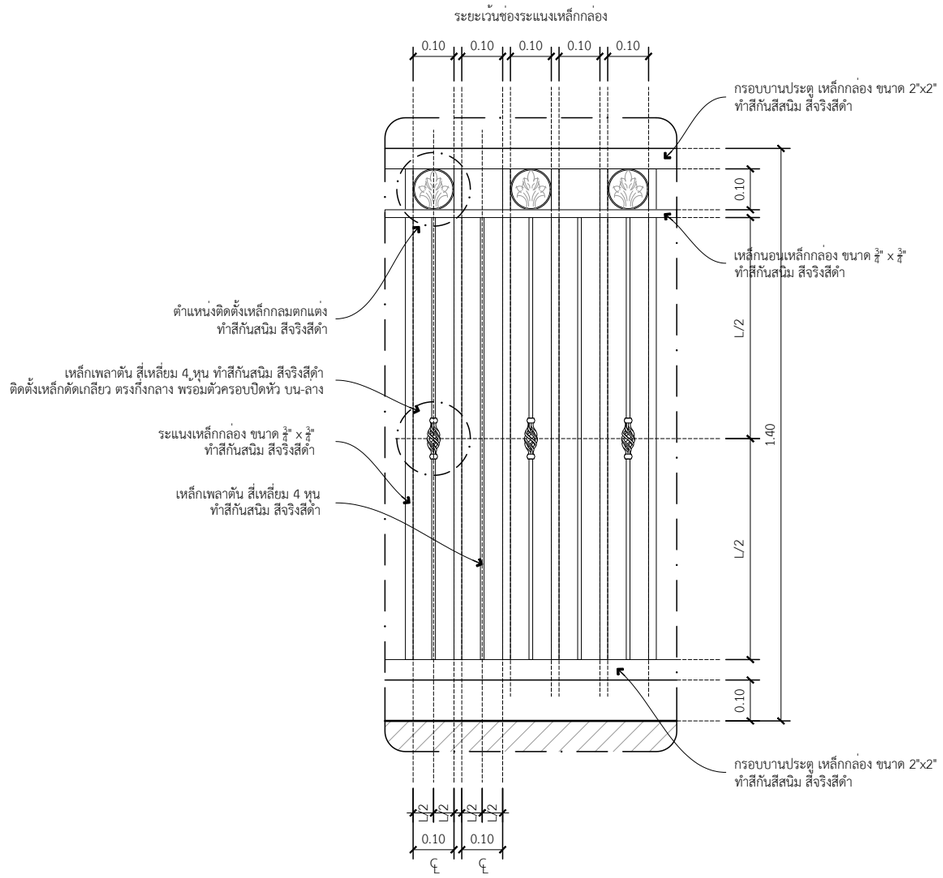

รูปด้านขยายระแนงเหล็ก ประตู

SCALE 1 : 15

PROJECT :

DATE :

ARCHITECT

STRUCTURAL ENGINEER
-

SANITARY ENGINEER
-

MECHANICAL ENGINEER
-

LANDSCAPE PROJECT
-

REVISE

No.	Detail	Date

KEY PLAN :

DRAWING TITLE :
แบบขยายรั้วเหล็ก

SCALE : 1 : 10 , 25

Drawing No: --

Sheet No : - 00

DOCUMENT No :