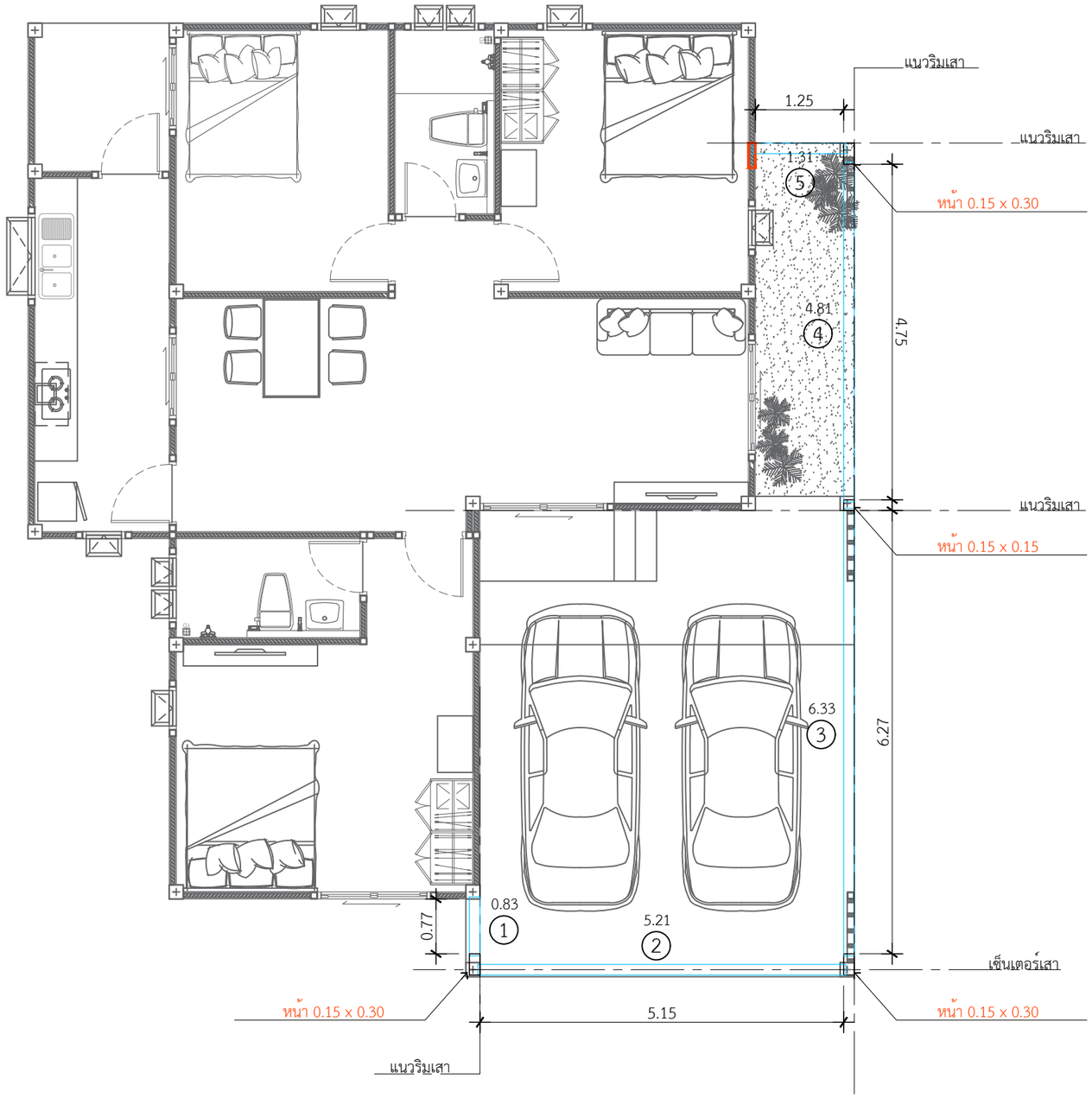

ติดตั้งเสาโรงจอดรถ
หนา 0.15 x 0.15

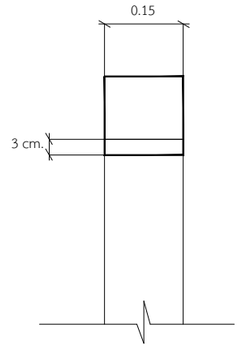

ติดตั้งเสาโรงจอดรถ
หนา 0.15 x 0.30

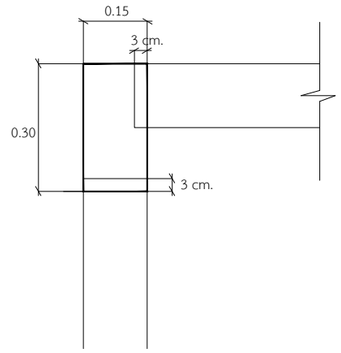

1. คานโรงจอดรถ ยาว 0.83 = 1 ท่อน
2. คานโรงจอดรถ ยาว 5.21 = 1 ท่อน
3. คานโรงจอดรถ ยาว 6.33= 1 ท่อน
4. คานโรงจอดรถ ยาว 4.81 = 1 ท่อน
5. คานโรงจอดรถ ยาว 1.31 = 1 ท่อน

*ใช้เสาโรงจอดรถขนาด 0.15 x 0.30 = 3 ต้น
*ใช้เสาโรงจอดรถขนาด 0.15 x 0.15 = 1 ต้น

แปลนคานโรงจอดรถ

IN SCALE 1 : 75

DBuild ดีบิลด์

PROJECT
บ้านพักอาศัย ค.ส.ล. 1 ชั้น

DATE :
ARCHITECT

STRUCTURAL ENGINEER

SANITARY ENGINEER
-
MECHANICAL ENGINEER
-
LANDSCAPE PROJECT
-

REVISE

No.	Detail	Date

OWNER

DRAWING TITLE

SCALE :
Drawing No:
Sheet No : 33
DOCUMENT No :