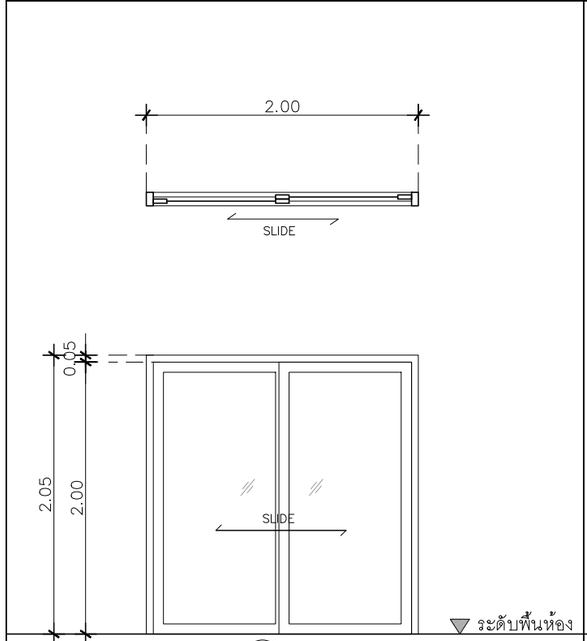

ป1 ประตูหน้าบ้าน

ประเภท	ประตูบานเลื่อนสลับ กว้าง 2.00ม
วงกบ	อลูมิเนียม สีดำ 2"x4"หนา 1.2 มม
กรอบบาน	อลูมิเนียม สีดำ หนา 1.2 มม
ลูกฟัก	กระจกเขียวตัดแสงหนา 6 มม
มือจับ	มาตรฐานบานเลื่อน
อุปกรณ์	มาตรฐานบานเลื่อน
ช่องแสง	

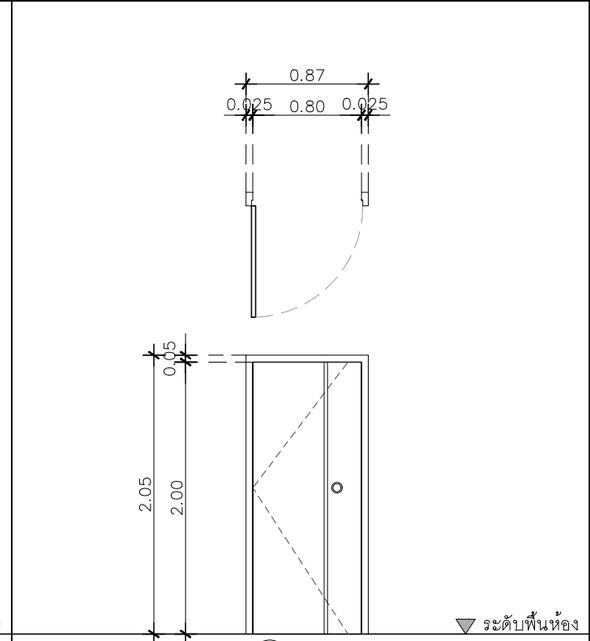

ป2 ประตูภายใน

ประเภท	ประตูบานเปิดเดี่ยว
วงกบ	วงกบไม้สังเคราะห์แบบซับเฟรม
กรอบบาน	ไม้เนื้อแข็งทึบ เซาะร่อง 5 มม โดยรอบ
ลูกฟัก	บานไม้เนื้อแข็ง บานศรีวิชัย
มือจับ	ลูกบิดประตู COLTLITE
อุปกรณ์	บานพับเหล็ก 4"x3" ,Door stop : สีสแตนเลส มาตรฐานโครงการ
ช่องแสง	–

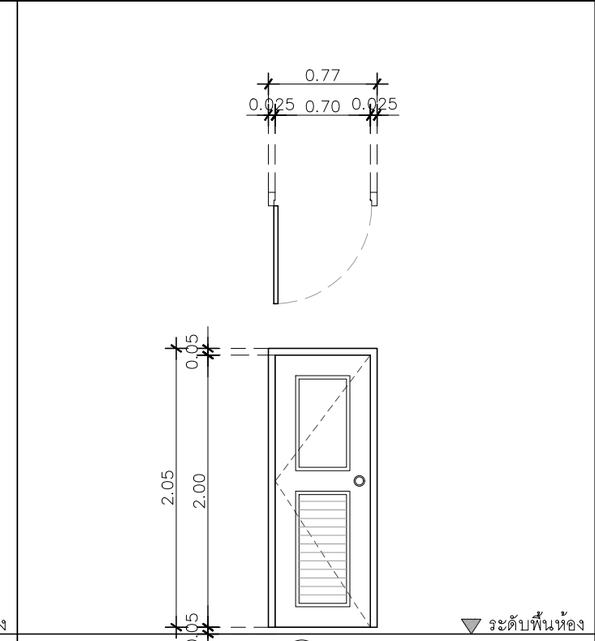

ป3 ประตูห้องน้ำ

ประเภท	ประตูบานเปิดเดี่ยว
วงกบ	ไม้เนื้อแข็งอบอย่างดีขนาด 2"x5" ทาน้ำมันสีขาว
กรอบบาน	ไม้เนื้อแข็งทึบ เซาะร่อง 5 มม โดยรอบ
ลูกฟัก	บาน UPVC
มือจับ	ลูกบิดประตู COLTLITE
อุปกรณ์	บานพับเหล็ก 4"x3" ,Door stop : สีสแตนเลส มาตรฐานโครงการ
ช่องแสง	–

** กำหนดระดับออฟเมตรอยู่ที่ 1.00 เมตร (หลังกระเบื้องพื้น)

** บริเวณจับเซี้ยม ประตู - หน้าต่างทั้งหมด

** PDATE ใช้วงกบซับเฟรม"UPVC Techo

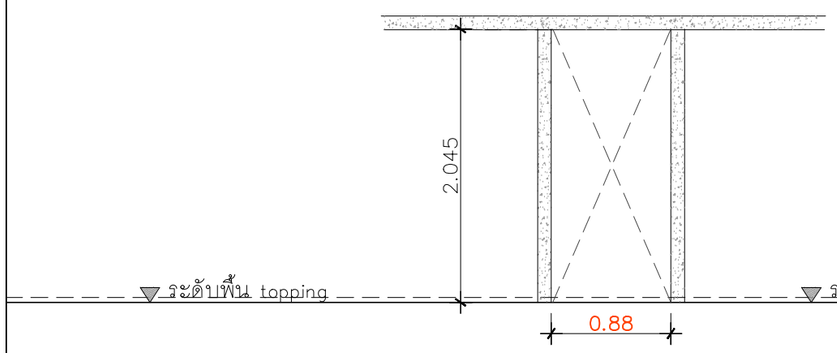

ประตูหลังบ้าน
เตรียมช่องสำหรับวงกบซับเฟรม
เว้น 87.0ซม สำหรับประตูบาน 80ซม

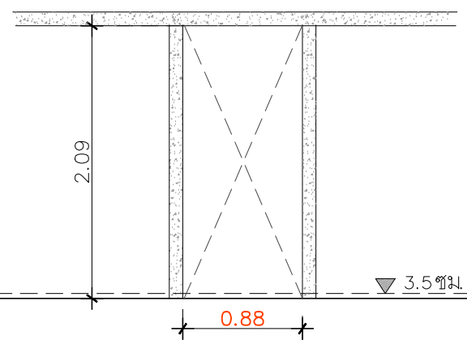

ประตูห้องนอน
เตรียมช่องสำหรับวงกบซับเฟรม
เว้น 87.0ซม สำหรับประตูบาน 80ซม

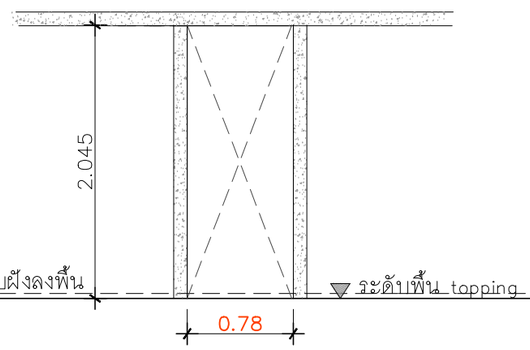

ประตูห้องน้ำ
เตรียมช่องสำหรับวงกบซับเฟรม
เว้น 77.0ซม สำหรับประตูบาน 70ซม

QDHouse

PROJECT

DATE :

ARCHITECT

STRUCTURAL ENGINEER

SANITARY ENGINEER
-

MECHANICAL ENGINEER
-

LANDSCAPE PROJECT
-

REVISE

No.	Detail	Date

KEY PLAN

DRAWING TITLE
แบบขยายประตู

SCALE : 1: 50

Drawing No: A–15

Sheet No : 15 00

DOCUMENT No :