SIGN03-008 Sign Araya
(Flora)

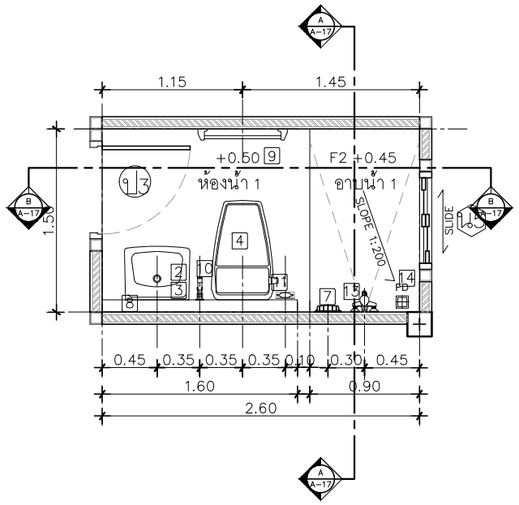

แปลนขยายห้องน้ำ 1
IN SCALE 1 : 50

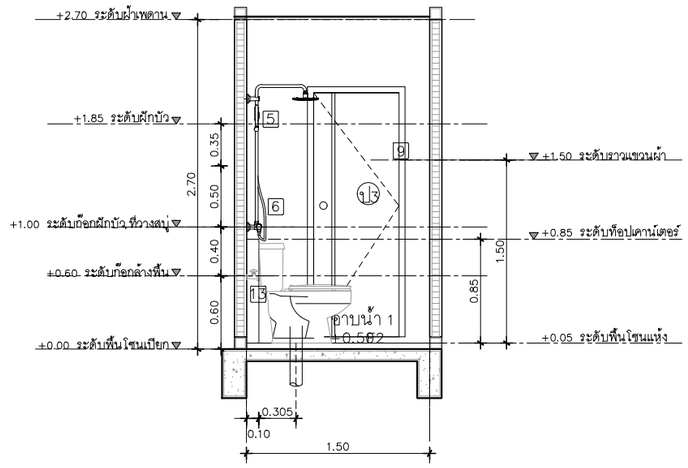

รูปตัดขยายห้องน้ำ 1 แนว A
IN SCALE 1 : 50

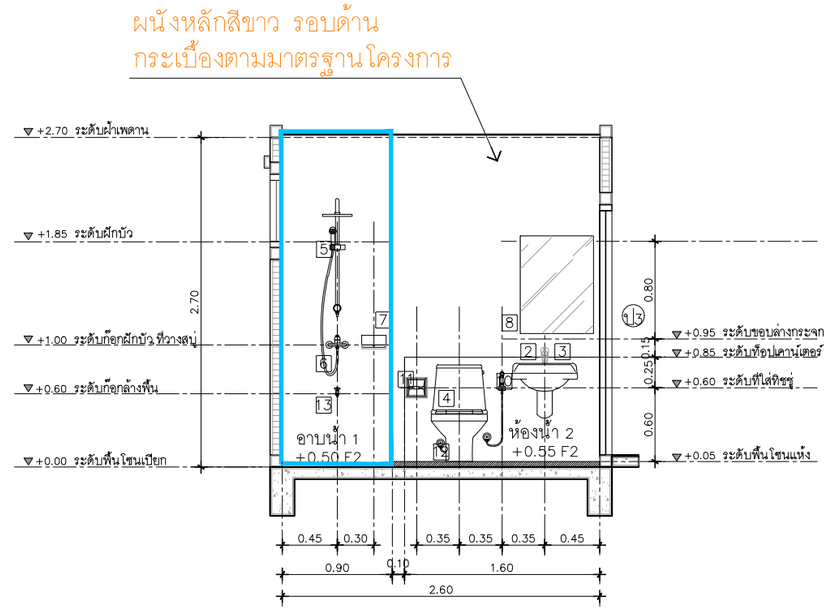

รูปตัดขยายห้องน้ำ 1 แนว B
IN SCALE 1 : 50

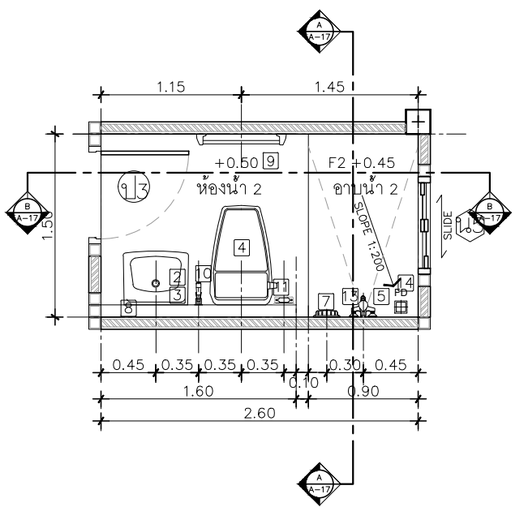

แปลนขยายห้องน้ำ 2
IN SCALE 1 : 50

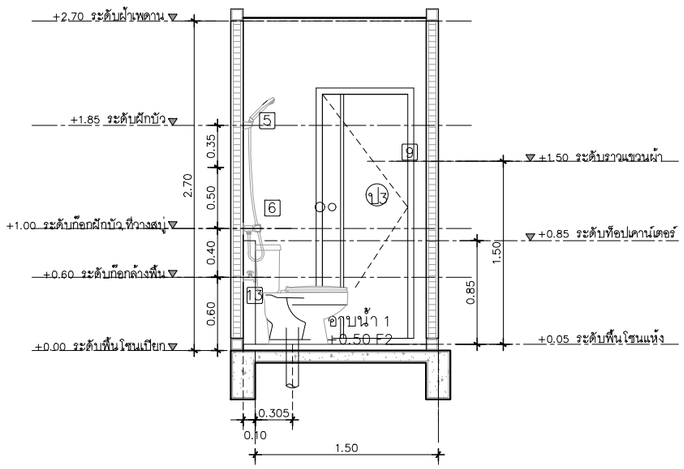

รูปตัดขยายห้องน้ำ 2 แนว A
IN SCALE 1 : 50

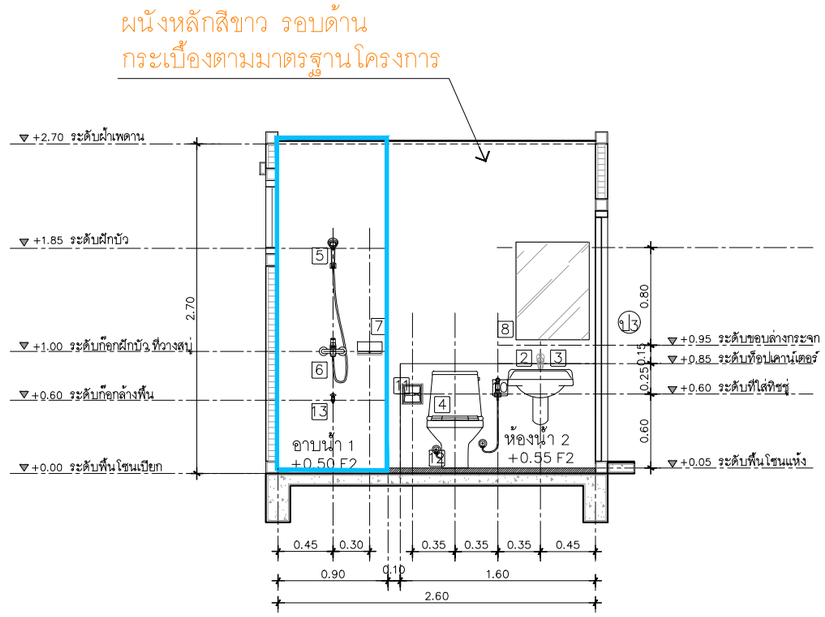

รูปตัดขยายห้องน้ำ 2 แนว B
IN SCALE 1 : 50

** แนบแบบขยายระยะ / การติดตั้งสุขภัณฑ์

QDHouse

PROJECT

DATE :

ARCHITECT

STRUCTURAL ENGINEER

SANITARY ENGINEER
-

MECHANICAL ENGINEER
-

LANDSCAPE PROJECT
-

REVISE

No.	Detail	Date

KEY PLAN

DRAWING TITLE

SCALE :

Drawing No:

Sheet No : 00

DOCUMENT No :