SIGN03-008 Sign Araya
(Flora)

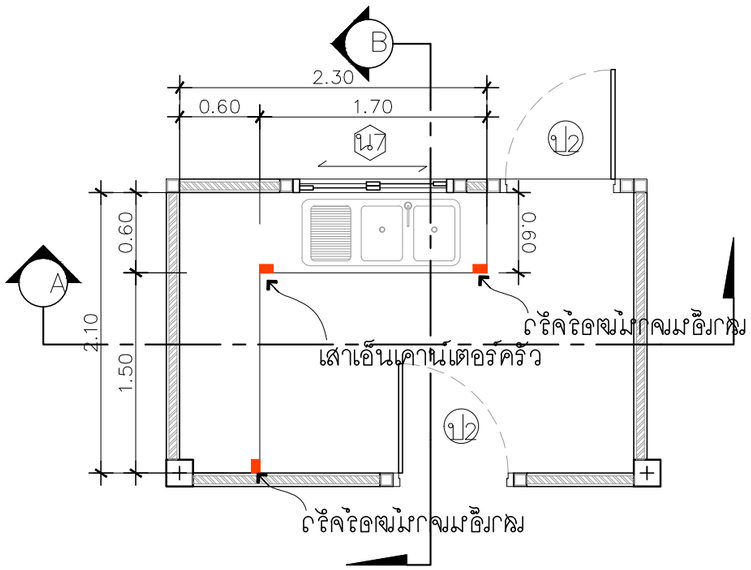

แปลนขยายเคาน์เตอร์ห้องครัว

INSCALE 1 : 75

เคาน์เตอร์ห้องครัวด้านใน

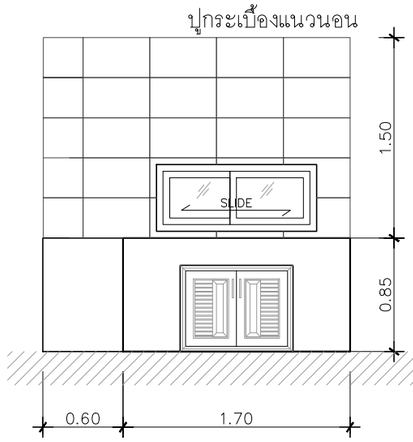

รูปตัด A–A

INSCALE 1 : 75

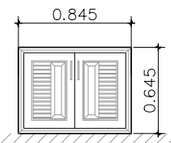

ขนาดเว้นช่องเตรียมติดตั้ง
บานซิงค์คู่สำเร็จ

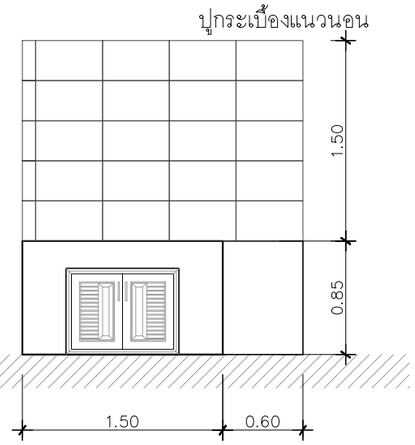

รูปตัด B–B

INSCALE 1 : 75

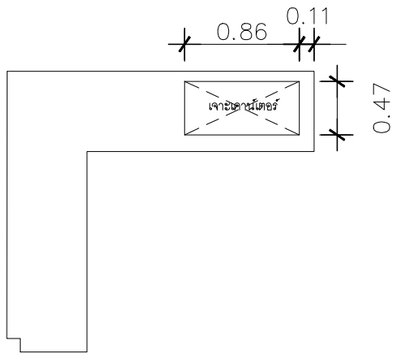

ขนาดเจาะเคาน์เตอร์ซิงค์ 2 หลุม 0.86x0.47 m.

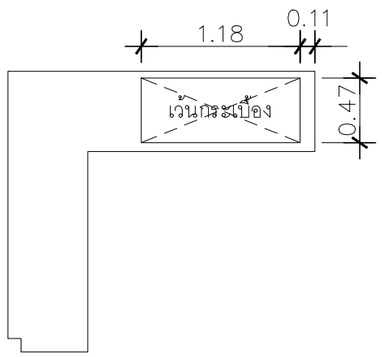

ขนาดเว้นกระเบื้องซิงค์ 2 หลุม 1.18x0.47 m.

**TOP กระเบื้องแกนนิตโต้ 60x60 ซม. สีดำ

***บานซิงค์PVC บานคู่ สีขาว

QDHouse

PROJECT

DATE :

ARCHITECT

STRUCTURAL ENGINEER

SANITARY ENGINEER
-

MECHANICAL ENGINEER
-

LANDSCAPE PROJECT
-

REVISE

No.	Detail	Date

KEY PLAN

DRAWING TITLE

SCALE :

Drawing No:

Sheet No : 00

DOCUMENT No :